Artikelnummer

CHVT 48.7 L

Tüllengehäuse, Gr.104.62, Alu, 2 Bolzen, 1x 1″ 1/4 NPT gerade

Produktbeschreibung	
Produkttyp	Tüllengehäuse
Baureihe	C-TYPE
Verschlusssystem	Mit 2 Bolzen
Größe	Größe "104.62"
Kabelausgang	Gerader Kabelausgang mit Gewindestutzen 1'' 1/4 NPT
Technische Daten	
IP-Schutzart	IP65 / IP66 / IP69
Weitere technische Details	
Gewicht	667,00 g
Betriebstemperatur (min., max.)	-40°C...+125°C

Materialeigenschaften	
Farbe	RAL 7040 fenstergrau
RoHs Konformität	Konform mit Ausnahme 6(c): Kupferlegierung mit einem Massenanteil von bis zu 4 % Blei
China RoHs - EFUP	50
REACH SVHC Substanzen	Ja Blei
SCIP Nummer	15deaf78-e939-4401-a0b0-e2228ca32a03
Zulassungen / Standards	
Zertifizierungen	DNV, BV
UL	ECBT2
c UL	ECBT8
Allgemeine Bestellinformationen	
EAN-Code 13	8015747025874
Angaben zur Verpackung	
Gewicht der Unterverpackung	0,67 kg
Beschreibung der Unterverpackung	Pack
Unterverpackungsmenge	1 St.
EAN-Code 13 Unterverpackung	8015747025881

Artikelnummer

CHVT 48.7 L

Zeichnungen aus dem Katalog

CHO L - MHO L - MFO L

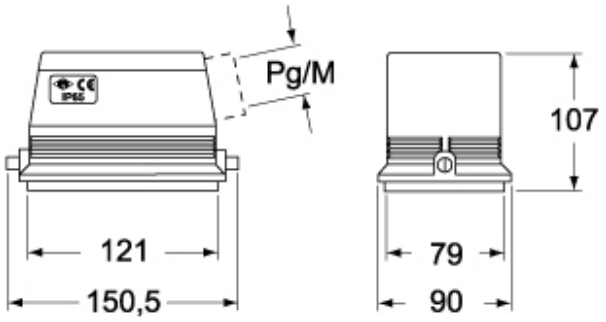

CHV L - MHV L - MFV L

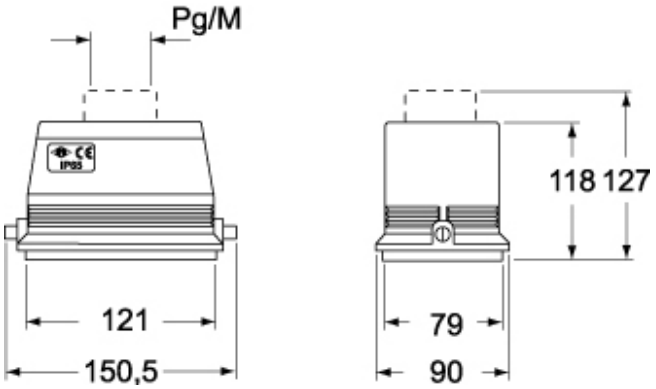

Hinweise

Die angegebenen Abmessungen in mm sind nicht verbindlich.
Technische Änderungen bleiben vorbehalten.