Artikelnummer

CHVT 32.6 LG

Kupplungsgehäuse, Gr.77.62, Alu, 1 Bügel, 1x 1″ NPT gerade

Produktbeschreibung	
Produkttyp	Tüllengehäuse
Baureihe	C-TYPE
Verschlusssystem	Mit 1 Bügel
Größe	Größe "77.62"
Kabelausgang	Gerader Kabelausgang mit Gewindestutzen 1'' NPT
Technische Daten	
IP-Schutzart	IP65 / IP66 / IP69
Weitere technische Details	
Gewicht	492,00 g
Betriebstemperatur (min., max.)	-40°C...+125°C

Materialeigenschaften	
Farbe	RAL 7040 fenstergrau
RoHs Konformität	Konform mit Ausnahme 6(c): Kupferlegierung mit einem Massenanteil von bis zu 4 % Blei
China RoHs - EFUP	50
REACH SVHC Substanzen	Ja Blei
SCIP Nummer	15deaf78-e939-4401-a0b0-e2228ca32a03
Zulassungen / Standards	
Zertifizierungen	DNV, BV
UL	ECBT2
c UL	ECBT8
Allgemeine Bestellinformationen	
EAN-Code 13	8015747025829
Angaben zur Verpackung	
Gewicht der Unterverpackung	0,49 kg
Beschreibung der Unterverpackung	Pack
Unterverpackungsmenge	1 St.
EAN-Code 13 Unterverpackung	8015747025836

Artikelnummer

CHVT 32.6 LG

Zeichnungen aus dem Katalog

CHO L - CHV L MHO/MFO/MFV L - MHV L

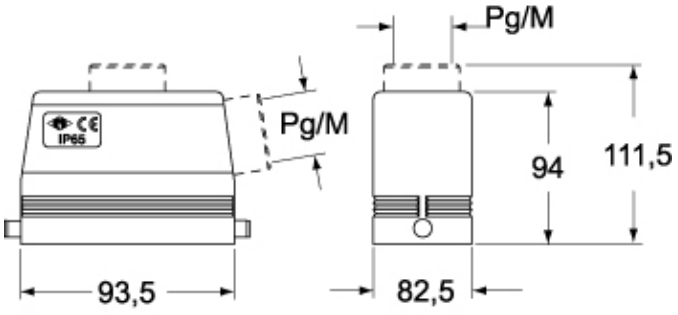

CHV LG - MHV LG - MFV LG

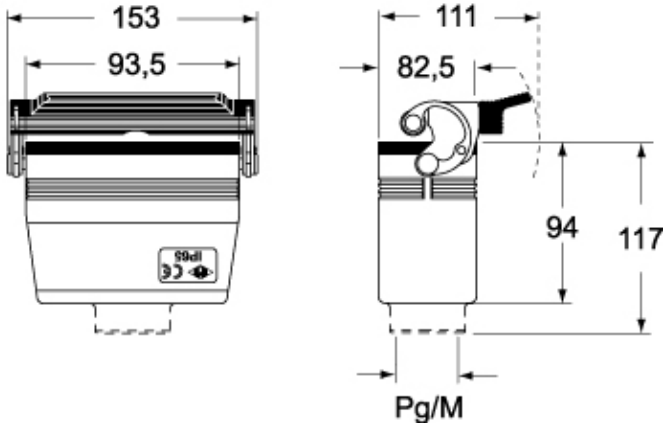

Hinweise

Die angegebenen Abmessungen in mm sind nicht verbindlich.
Technische Änderungen bleiben vorbehalten.