Artikelnummer

# CHVT 24.5 LG

Kupplungsgehäuse, Gr.104.27, Alu, 1 Bügel, 1x 3/4″ NPT gerade

| Produktbeschreibung | |
|---|---|
| **Produkttyp** | Tüllengehäuse |
| **Baureihe** | C-TYPE |
| **Verschlusssystem** | Mit 1 Bügel |
| **Größe** | Größe "104.27" |
| **Kabelausgang** | Gerader Kabelausgang<br>3/4'' NPT |
| **Technische Daten** | |
| **IP-Schutzart** | IP65 / IP66 / IP69 |
| **Weitere technische Details** | |
| **Gewicht** | 270,00 g |
| **Betriebstemperatur (min., max.)** | -40°C...+125°C |

| Materialeigenschaften | |
|---|---|
| **Weitere Materialien** | Verschlussbügel: Edelstahl, Polyamid (PA)<br>Dichtung: NBR |
| **Farbe** | RAL 7040 fenstergrau |
| **RoHs Konformität** | Konform |
| **China RoHs - EFUP** | E |
| **REACH SVHC Substanzen** | Nein |
| **Zulassungen / Standards** | |
| **Zertifizierungen** | DNV, BV |
| **UL** | ECBT2 |
| **c UL** | ECBT8 |
| **Allgemeine Bestellinformationen** | |
| **EAN-Code 13** | 8015747025737 |
| **Angaben zur Verpackung** | |
| **Länge der Verpackung** | 260,00 mm |
| **Höhe der Verpackung** | 155,00 mm |
| **Tiefe der Verpackung** | 200,00 mm |
| **Gewicht der Verpackung** | 2,95 kg |
| **Volumen der Verpackung** | 8,06 dm³ |
| **Beschreibung der Verpackung** | Karton |
| **Verpackungsmenge** | 10 St. |
| **EAN-Code 13 Verpackung** | 8015747121453 |
| **Gewicht der Unterverpackung** | 1,48 kg |
| **Beschreibung der Unterverpackung** | Pack |
| **Unterverpackungsmenge** | 5 St. |
| **EAN-Code 13 Unterverpackung** | 8015747025744 |

Artikelnummer

# CHVT 24.5 LG

## Zeichnungen aus dem Katalog

**CHO L (CAO L) - MHO L [MAO L]**
**CHV L [CAV L] - MHV L (MAV L)**

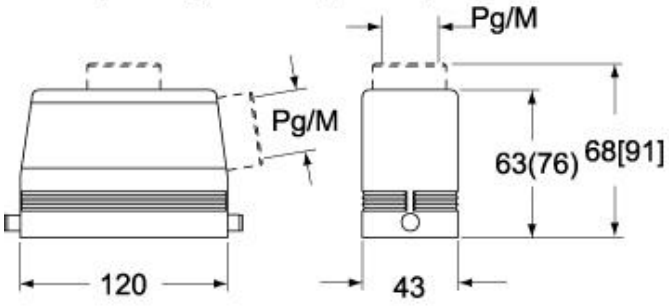


**CHV LG (CAV LG), MHV LG (MAV LG) [MFV LG]**

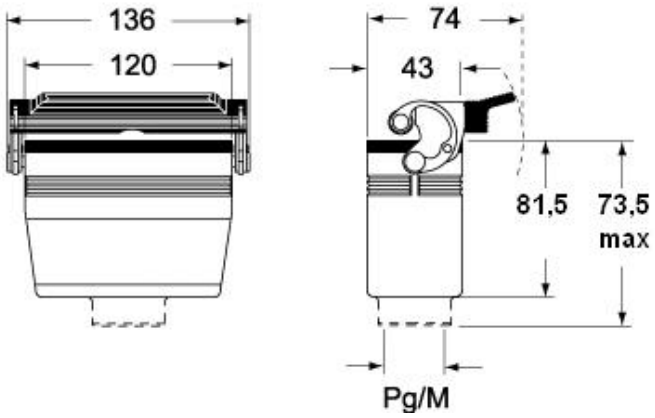


## Hinweise

Die angegebenen Abmessungen in mm sind nicht verbindlich.
Technische Änderungen bleiben vorbehalten.