Artikelnummer

CHVT 10.4 LG

Kupplungsgehäuse, Gr.57.27, Alu, 1 Bügel, 1x 1/2″ NPT gerade

Produktbeschreibung	
Produkttyp	Tüllengehäuse
Baureihe	C-TYPE
Verschlusssystem	Mit 1 Bügel
Größe	Größe "57.27"
Kabelausgang	Gerader Kabelausgang 1/2'' NPT
Technische Daten	
IP-Schutzart	IP65 / IP66 / IP69
Weitere technische Details	
Gewicht	184,50 g
Betriebstemperatur (min., max.)	-40°C...+125°C

Materialeigenschaften	
Farbe	RAL 7040 fenstergrau
RoHs Konformität	Konform
China RoHs - EFUP	E
REACH SVHC Substanzen	Nein
Zulassungen / Standards	
Zertifizierungen	DNV, BV
UL	ECBT2
c UL	ECBT8
Allgemeine Bestellinformationen	
EAN-Code 13	8015747025553
Angaben zur Verpackung	
Länge der Verpackung	180,00 mm
Höhe der Verpackung	105,00 mm
Tiefe der Verpackung	270,00 mm
Gewicht der Verpackung	2,00 kg
Volumen der Verpackung	5,10 dm³
Beschreibung der Verpackung	Karton
Verpackungsmenge	10 St.
EAN-Code 13 Verpackung	8015747121477
Gewicht der Unterverpackung	1,00 kg
Beschreibung der Unterverpackung	Pack
Unterverpackungsmenge	5 St.
EAN-Code 13 Unterverpackung	8015747025560

Artikelnummer

CHVT 10.4 LG

Zeichnungen aus dem Katalog

CHO L (CAO) MHO L [MAO L]
CHV L [CAV L] MHV L (MAV L)

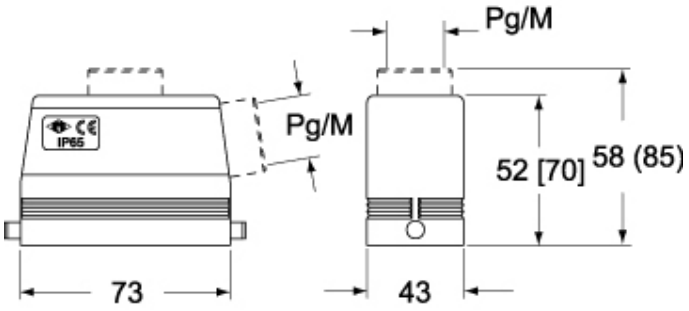

CHV L (CAV LG), MHV LG (MAV LG) [MFV LG]

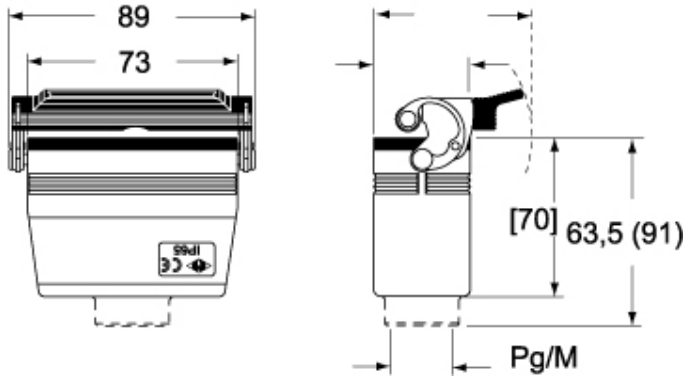

Hinweise

Die angegebenen Abmessungen in mm sind nicht verbindlich.
Technische Änderungen bleiben vorbehalten.