Artikelnummer

# CHV 48 L42

Tüllengehäuse, Gr.104.62, Alu, 2 Bolzen, 1xPg 42 gerade

| Produktbeschreibung | |
|---|---|
| **Produkttyp** | Tüllengehäuse |
| **Baureihe** | C-TYPE |
| **Verschlusssystem** | Mit 2 Bolzen |
| **Größe** | Größe "104.62" |
| **Kabelausgang** | Gerader Kabelausgang mit Gewindestutzen Pg 42 |
| **Technische Daten** | |
| **IP-Schutzart** | IP65 / IP66 / IP69 |
| **Weitere technische Details** | |
| **Gewicht** | 641,00 g |
| **Betriebstemperatur (min., max.)** | -40°C...+125°C |

| Materialeigenschaften | |
|---|---|
| **Farbe** | RAL 7040 fenstergrau |
| **RoHs Konformität** | Konform mit Ausnahme 6(c): Kupferlegierung mit einem Massenanteil von bis zu 4 % Blei |
| **China RoHs - EFUP** | 50 |
| **REACH SVHC Substanzen** | Ja<br>Blei |
| **SCIP Nummer** | 15deaf78-e939-4401-a0b0-e2228ca32a03 |
| **Zulassungen / Standards** | |
| **Zertifizierungen** | DNV, BV |
| **UL** | ECBT2 |
| **c UL** | ECBT8 |
| **Allgemeine Bestellinformationen** | |
| **EAN-Code 13** | 8015747025232 |
| **Angaben zur Verpackung** | |
| **Länge der Verpackung** | 300,00 mm |
| **Höhe der Verpackung** | 160,00 mm |
| **Tiefe der Verpackung** | 180,00 mm |
| **Gewicht der Verpackung** | 2,79 kg |
| **Volumen der Verpackung** | 8,64 dm³ |
| **Beschreibung der Verpackung** | Karton |
| **Verpackungsmenge** | 4 St. |
| **EAN-Code 13 Verpackung** | 8015747258838 |
| **Gewicht der Unterverpackung** | 0,70 kg |
| **Beschreibung der Unterverpackung** | Karton |
| **Unterverpackungsmenge** | 1 St. |
| **EAN-Code 13 Unterverpackung** | 8015747025249 |

Artikelnummer

# CHV 48 L42

## Zeichnungen aus dem Katalog

**CHO L - MHO L - MFO L**

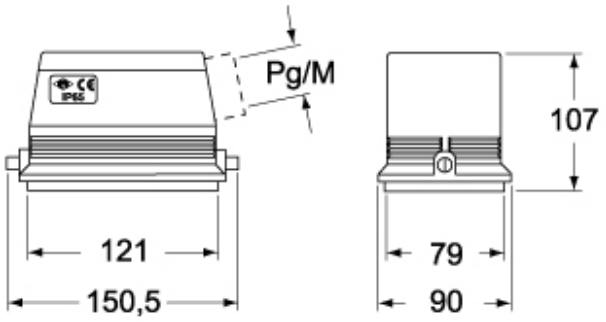


**CHV L - MHV L - MFV L**

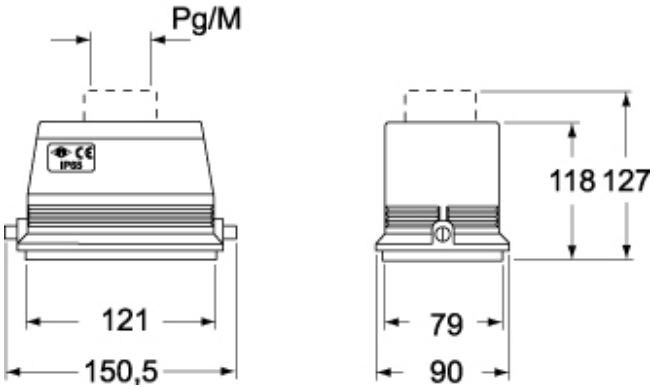


## Hinweise

Die angegebenen Abmessungen in mm sind nicht verbindlich.
Technische Änderungen bleiben vorbehalten.