Artikelnummer

CHV 32 G29

Kupplungsgehäuse, Gr.77.62, Alu, 2 Bügel, 1xPg 29 gerade

Produktbeschreibung	
Produkttyp	Tüllengehäuse
Baureihe	C-TYPE
Verschlusssystem	Mit 2 Bügeln
Größe	Größe "77.62"
Kabelausgang	Gerader Kabelausgang mit Gewindestutzen Pg 29
Technische Daten	
IP-Schutzart	IP65 / IP66 / IP69
Weitere technische Details	
Gewicht	513,00 g
Betriebstemperatur (min., max.)	-40°C...+125°C

Materialeigenschaften	
Farbe	RAL 7040 fenstergrau
RoHs Konformität	Konform mit Ausnahme 6(c): Kupferlegierung mit einem Massenanteil von bis zu 4 % Blei
China RoHs - EFUP	50
REACH SVHC Substanzen	Ja Blei
SCIP Nummer	15deaf78-e939-4401-a0b0-e2228ca32a03
Zulassungen / Standards	
Zertifizierungen	DNV, BV
UL	ECBT2
c UL	ECBT8
Allgemeine Bestellinformationen	
EAN-Code 13	8015747024938
Angaben zur Verpackung	
Gewicht der Unterverpackung	0,51 kg
Beschreibung der Unterverpackung	Pack
Unterverpackungsmenge	1 St.
EAN-Code 13 Unterverpackung	8015747024945

Artikelnummer

CHV 32 G29

Zeichnungen aus dem Katalog

CHO - CHV MHO/MFO/MFV - MHV MMV (MMAV)

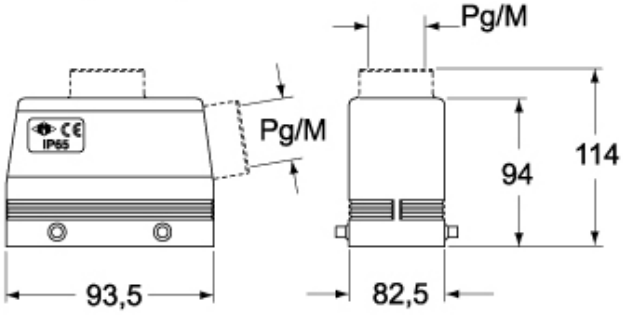

CHV G - MHV G - MFV G

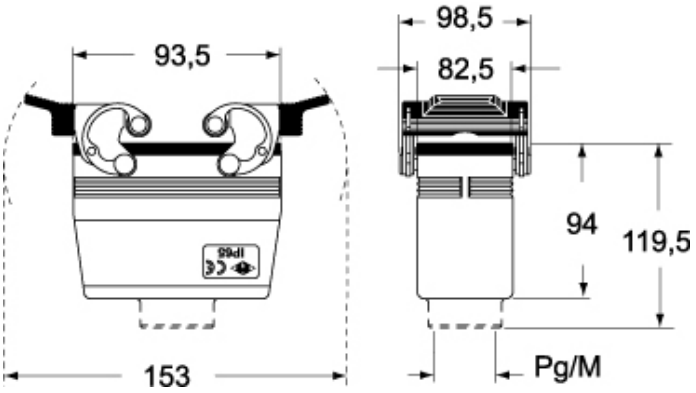

Hinweise

Die angegebenen Abmessungen in mm sind nicht verbindlich.
Technische Änderungen bleiben vorbehalten.