Artikelnummer

CHP 24 CS

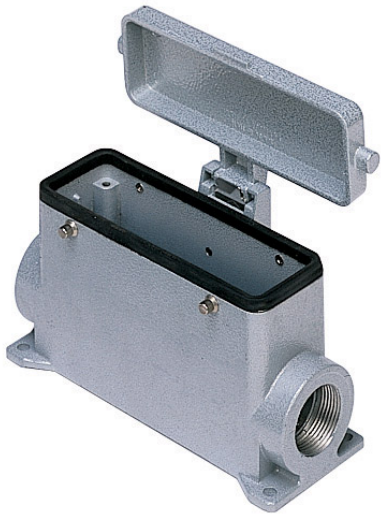

Sockelgehäuse, Gr.104.27, Alu, 4 Bolzen, 1xPg 21 seitlich, Deckel Metall

Produktbeschreibung	
Produkttyp	Sockelgehäuse
Baureihe	C-TYPE
Verschlusssystem	Mit 4 Bolzen
Größe	Größe "104.27"
Kabelausgang	Mit Kabelausgang Pg 21
Spezifikationen	Mit Klappdeckel aus Metall
Technische Daten	
IP-Schutzart	IP65
Weitere technische Details	
Gewicht	372,00 g
Betriebstemperatur (min., max.)	-40°C...+125°C

Materialeigenschaften	
Weitere Materialien	Dichtung: NBR
Farbe	RAL 7040 fenstergrau
RoHs Konformität	Konform
China RoHs - EFUP	E
REACH SVHC Substanzen	Nein
Zulassungen / Standards	
Zertifizierungen	DNV, BV
UL	ECBT2
c UL	ECBT8
Allgemeine Bestellinformationen	
EAN-Code 13	8015747022477
Angaben zur Verpackung	
Länge der Verpackung	475,00 mm
Höhe der Verpackung	180,00 mm
Tiefe der Verpackung	200,00 mm
Gewicht der Verpackung	4,25 kg
Volumen der Verpackung	17,10 dm³
Beschreibung der Verpackung	Karton
Verpackungsmenge	10 St.
EAN-Code 13 Verpackung	8015747022484
Gewicht der Unterverpackung	2,13 kg
Beschreibung der Unterverpackung	Karton
Unterverpackungsmenge	5 St.
EAN-Code 13 Unterverpackung	8015747022491

Artikelnummer

CHP 24 CS

Zeichnungen aus dem Katalog

CHP CAP - MHP MAP

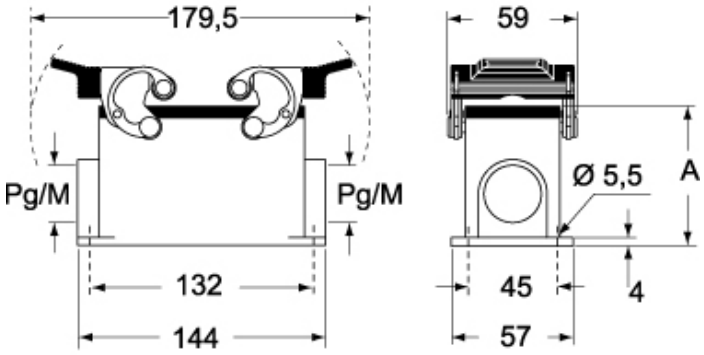

CHP CS/CP CAP CS/CP - MHP CS/CP MAP CS/CP

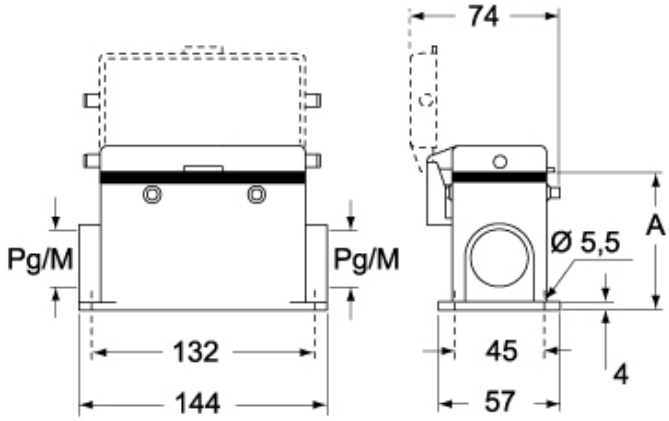

	A
CHP / MHP	63
CAP / MAP	80
CHP CS / MHP CS	63
CAP CS / MAP CS	80
CHP CP / MHP CP	63
CAP CP / MAP CP	80

Hinweise

Die angegebenen Abmessungen in mm sind nicht verbindlich.
Technische Änderungen bleiben vorbehalten.