Artikelnummer

CHP 10 LS2

Sockelgehäuse, Gr.57.27, Alu, 1 Bügel, 2xPg 16 seitlich, Deckel Metall

Produktbeschreibung	
Produkttyp	Sockelgehäuse
Baureihe	C-TYPE
Verschlusssystem	Mit 1 Bügel
Größe	Größe "57.27"
Kabelausgang	Mit Kabelausgang Pg 16 x 2
Spezifikationen	Mit Klappdeckel aus Metall
Technische Daten	
IP-Schutzart	IP65
Weitere technische Details	
Gewicht	285,00 g
Betriebstemperatur (min., max.)	-40°C...+125°C

Materialeigenschaften	
Weitere Materialien	Verschlussbügel: Edelstahl, Polyamid (PA) Dichtung: NBR
Farbe	RAL 7040 fenstergrau
RoHs Konformität	Konform
China RoHs - EFUP	E
REACH SVHC Substanzen	Nein
Zulassungen / Standards	
Zertifizierungen	DNV, BV
UL	ECBT2
c UL	ECBT8
Allgemeine Bestellinformationen	
EAN-Code 13	8015747021937
Angaben zur Verpackung	
Länge der Verpackung	475,00 mm
Höhe der Verpackung	170,00 mm
Tiefe der Verpackung	150,00 mm
Gewicht der Verpackung	3,30 kg
Volumen der Verpackung	12,11 dm³
Beschreibung der Verpackung	Karton
Verpackungsmenge	10 St.
EAN-Code 13 Verpackung	8015747021944
Gewicht der Unterverpackung	1,65 kg
Beschreibung der Unterverpackung	Karton
Unterverpackungsmenge	5 St.
EAN-Code 13 Unterverpackung	8015747021951

Artikelnummer

CHP 10 LS2

Zeichnungen aus dem Katalog

CHP L - CAP L MHP L - MAP L

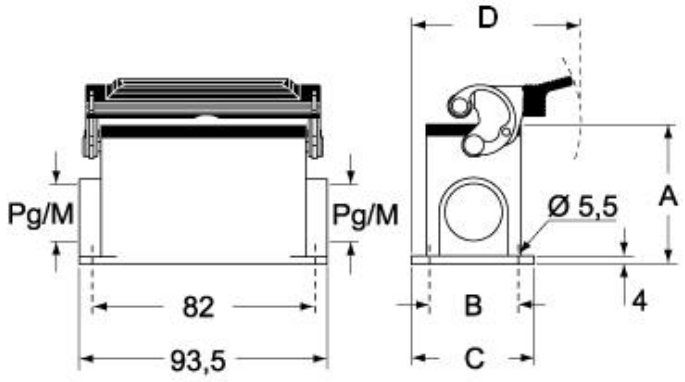

CHP LS - CAP LS MHP LS - MAP LS

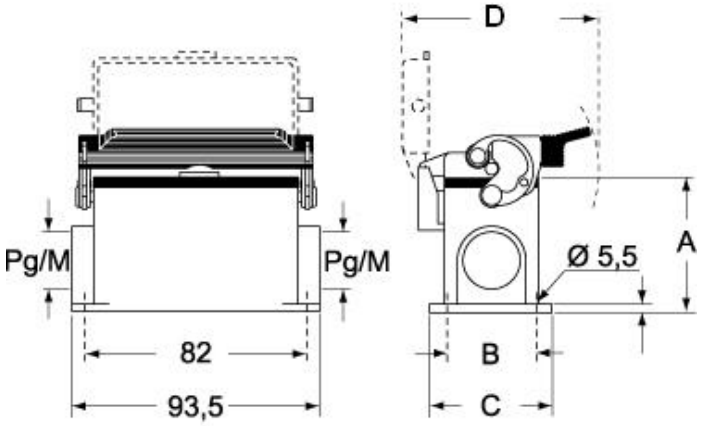

Hinweise

Die angegebenen Abmessungen in mm sind nicht verbindlich.
Technische Änderungen bleiben vorbehalten.