Artikelnummer

# CHIS 06 L

Anbaugehäuse, Gr.44.27, EMV Alu, 1 Bügel

| | |
|---|---|
| **Produktbeschreibung** | |
| **Produkttyp** | Anbaugehäuse |
| **Baureihe** | EMC |
| **Verschlusssystem** | Mit 1 Bügel |
| **Größe** | Größe "44.27" |
| **Kabelausgang** | Ohne Kabelausgang |
| **Technische Daten** | |
| **IP-Schutzart** | IP65 / IP66 / IP69 |
| **Weitere technische Details** | |
| **Gewicht** | 112,00 g |
| **Betriebstemperatur (min., max.)** | -40°C...+125°C |

| | |
|---|---|
| **Materialeigenschaften** | |
| **Weitere Materialien** | Verschlussbügel: Edelstahl, Polyamid (PA)<br>Dichtung: Leitfähiges Elastomer |
| **RoHs Konformität** | Konform |
| **China RoHs - EFUP** | E |
| **REACH SVHC Substanzen** | Nein |
| **Zulassungen / Standards** | |
| **Zertifizierungen** | DNV, BV |
| **UL** | ECBT2 |
| **c UL** | ECBT8 |
| **Allgemeine Bestellinformationen** | |
| **EAN-Code 13** | 8015747138154 |
| **Klassifizierung ecl@ss** | 27440202 |
| **Klassifizierung ETIM** | EC000437 |
| **Angaben zur Verpackung** | |
| **Länge der Verpackung** | 255,00 mm |
| **Höhe der Verpackung** | 195,00 mm |
| **Tiefe der Verpackung** | 245,00 mm |
| **Gewicht der Verpackung** | 4,76 kg |
| **Volumen der Verpackung** | 12,18 dm³ |
| **Beschreibung der Verpackung** | Karton |
| **Verpackungsmenge** | 40 St. |
| **EAN-Code 13 Verpackung** | 8015747139960 |
| **Gewicht der Unterverpackung** | 0,60 kg |
| **Beschreibung der Unterverpackung** | Pack |
| **Unterverpackungsmenge** | 5 St. |
| **EAN-Code 13 Unterverpackung** | 8015747139977 |

Artikelnummer

# CHIS 06 L

## Zeichnungen aus dem Katalog

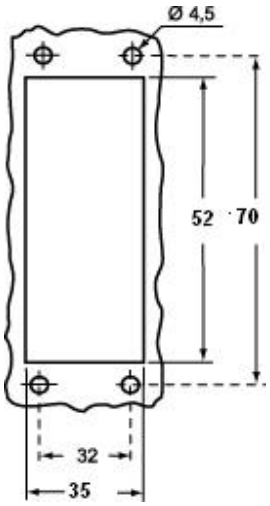


## Zeichnungen aus dem Katalog

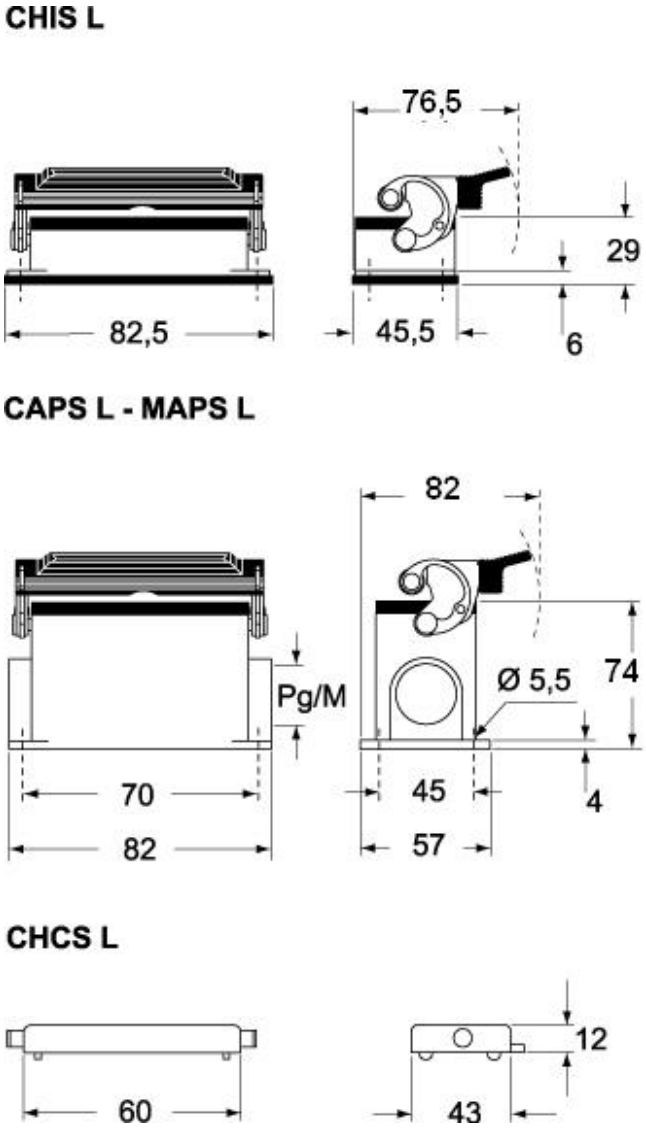


## Hinweise

Die angegebenen Abmessungen in mm sind nicht verbindlich.
Technische Änderungen bleiben vorbehalten.