Artikelnummer

CHIR 24

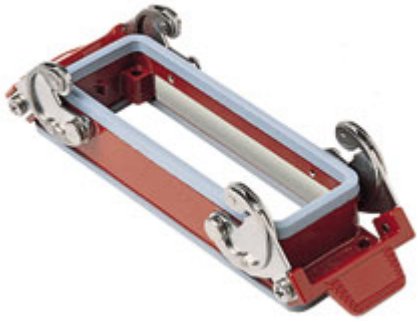

Anbaugehäuse, Gr.104.27, 180°C Alu, 2 Bügel

Produktbeschreibung	
Produkttyp	Anbaugehäuse
Baureihe	180 °C
Verschlusssystem	Mit 2 Bügeln
Größe	Größe "104.27"
Kabelausgang	Ohne Kabelausgang
Technische Daten	
IP-Schutzart	IP65
Weitere technische Details	
Gewicht	209,00 g
Betriebstemperatur (min., max.)	-40°C ... +180°C

Materialeigenschaften	
RoHs Konformität	Konform
China RoHs - EFUP	E
REACH SVHC Substanzen	Nein
Zulassungen / Standards	
Zertifizierungen	DNV, BV
UL	ECBT2
c UL	ECBT8
Allgemeine Bestellinformationen	
EAN-Code 13	8015747019132
Klassifizierung ecl@ss	27440202
Klassifizierung ETIM	EC000437
Angaben zur Verpackung	
Länge der Verpackung	190,00 mm
Höhe der Verpackung	125,00 mm
Tiefe der Verpackung	330,00 mm
Gewicht der Verpackung	2,09 kg
Volumen der Verpackung	7,84 dm³
Beschreibung der Verpackung	Karton
Verpackungsmenge	10 St.
EAN-Code 13 Verpackung	8015747033671
Gewicht der Unterverpackung	1,05 kg
Beschreibung der Unterverpackung	Pack
Unterverpackungsmenge	5 St.
EAN-Code 13 Unterverpackung	8015747166324

Artikelnummer

CHIR 24

Zeichnungen aus dem Katalog

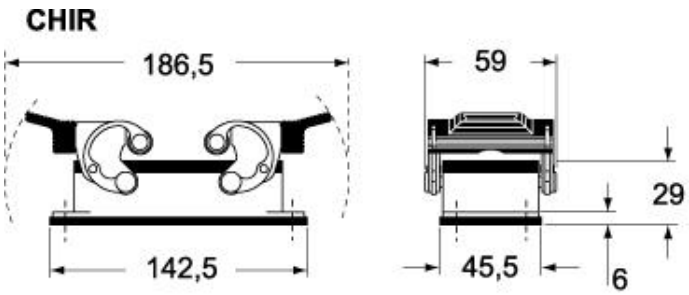

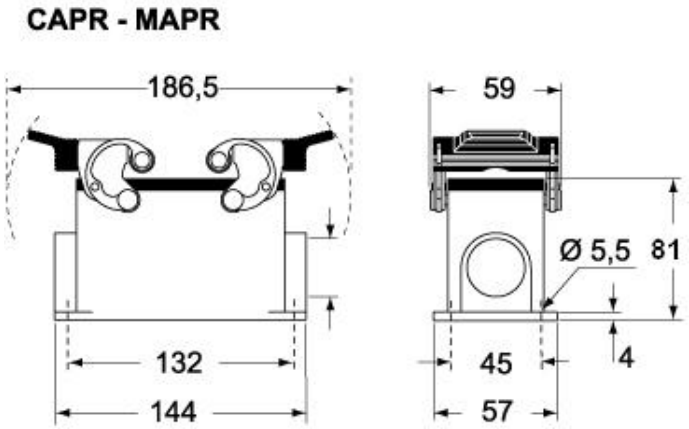

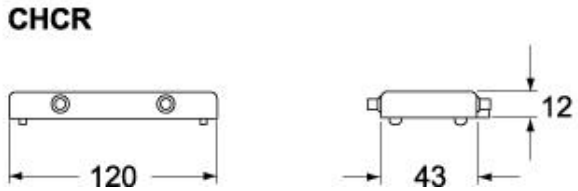

Zeichnungen aus dem Katalog

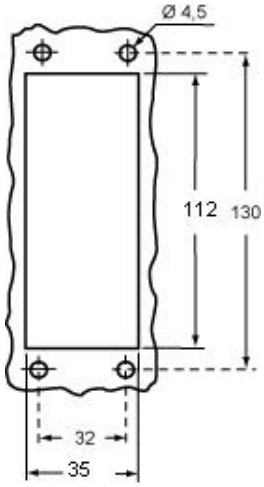

Hinweise

Die angegebenen Abmessungen in mm sind nicht verbindlich.
Technische Änderungen bleiben vorbehalten.