Artikelnummer

CCFF 0.3

Buchsenkontakt, 0,3mm², Eisen, Crimpanschluss, 16A, Baureihe CC, Typ J

Produktbeschreibung	
Produkttyp	Crimpkontakt
Baureihe	CC
Geschlecht	Buchse
Technische Daten	
Strom	16 A
Leiterquerschnitt	0,30 mm²
AWG Querschnitt	22
Kontaktart	Eisen
Weitere technische Details	
Gewicht	1,40 g

Zulassungen / Standards	
Zertifizierungen	CSA, EAC
Allgemeine Bestellinformationen	
EAN-Code 13	8015747033855
Klassifizierung ecl@ss	27440204
Klassifizierung ETIM	EC000796
Angaben zur Verpackung	
Länge der Unterverpackung	50,00 mm
Höhe der Unterverpackung	44,00 mm
Tiefe der Unterverpackung	50,00 mm
Volumen der Unterverpackung	0,11 dm³
Beschreibung der Unterverpackung	Box
Unterverpackungsmenge	5 St.
EAN-Code 13 Unterverpackung	8015747145350

Artikelnummer

CCFF 0.3

Zeichnungen aus dem Katalog

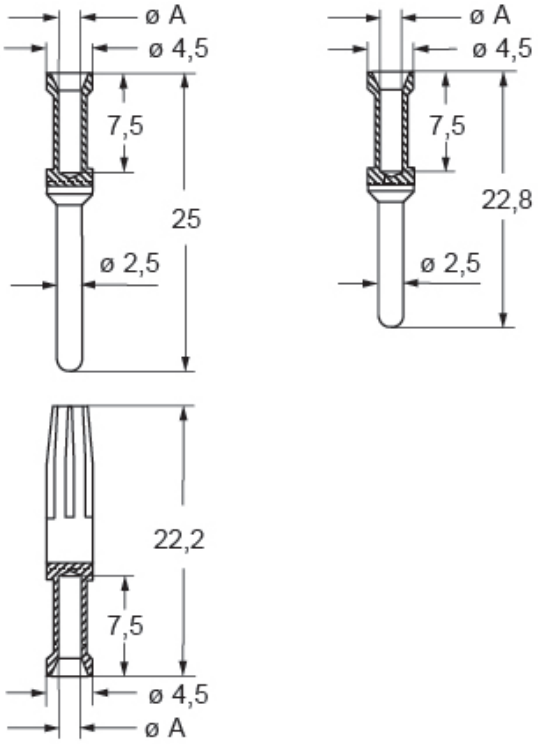

CCF, CCM and CC..AN contacts

conductor section mm²	conductor slot ø A (mm)	conductors stripping length (mm)
0,14-0,37	0,9	7,5
0,5	1,1	7,5
0,75	1,3	7,5
1,0	1,45	7,5
1,5	1,8	7,5
2,5	2,2	7,5
3	2,55	7,5
4	2,85	7,5

Hinweise

Die angegebenen Abmessungen in mm sind nicht verbindlich.
Technische Änderungen bleiben vorbehalten.

California Proposition 65 Information

WARNING

This product can expose you to lead and its compounds, known to the State of California to cause cancer and/or reproductive toxicity. For more information go to www.P65Warnings.ca.gov.