Artikelnummer

CAVT 24.6 L

Tüllengehäuse, hoch, Gr.104.27, Alu, 2 Bolzen, 1x1"NPT gerade

Produktbeschreibung	
Produkttyp	Tüllengehäuse
Baureihe	C-TYPE
Verschlusssystem	Mit 2 Bolzen
Größe	Größe "104.27"
Kabelausgang	Gerader Kabelausgang 1'' NPT
Spezifikationen	Hoch
Technische Daten	
IP-Schutzart	IP65 / IP66 / IP69
Weitere technische Details	
Gewicht	238,00 g
Betriebstemperatur (min., max.)	-40°C...+125°C

Materialeigenschaften	
Farbe	RAL 7040 fenstergrau
RoHs Konformität	Konform
China RoHs - EFUP	E
REACH SVHC Substanzen	Nein
Zulassungen / Standards	
Zertifizierungen	DNV, BV
UL	ECBT2
c UL	ECBT8
Allgemeine Bestellinformationen	
EAN-Code 13	8015747010818
Angaben zur Verpackung	
Länge der Verpackung	230,00 mm
Höhe der Verpackung	160,00 mm
Tiefe der Verpackung	270,00 mm
Gewicht der Verpackung	2,60 kg
Volumen der Verpackung	9,94 dm³
Beschreibung der Verpackung	Karton
Verpackungsmenge	10 St.
EAN-Code 13 Verpackung	8015747238830
Gewicht der Unterverpackung	1,30 kg
Beschreibung der Unterverpackung	Pack
Unterverpackungsmenge	5 St.
EAN-Code 13 Unterverpackung	8015747010825

Artikelnummer

CAVT 24.6 L

Zeichnungen aus dem Katalog

CHO L (CAO L) - MHO L [MAO L]
CHV L [CAV L] - MHV L (MAV L)

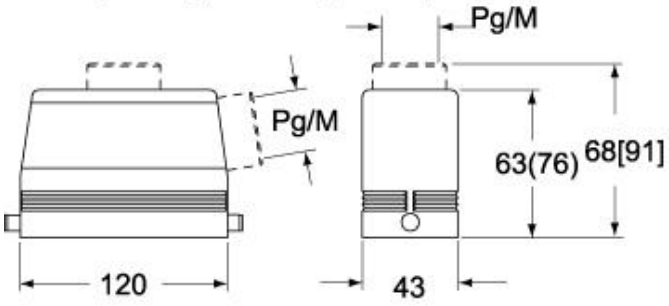

CHV LG (CAV LG), MHV LG (MAV LG) [MFV LG]

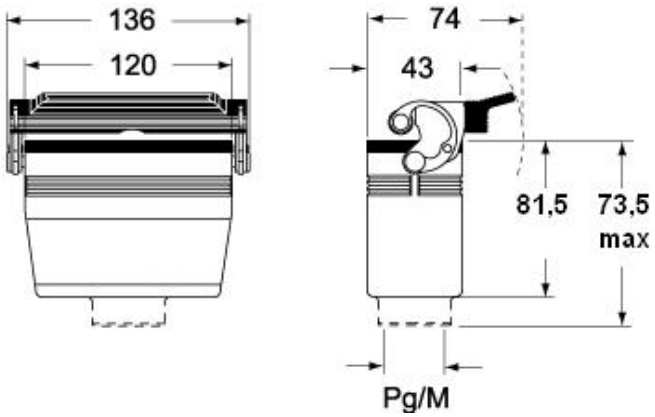

Hinweise

Die angegebenen Abmessungen in mm sind nicht verbindlich.
Technische Änderungen bleiben vorbehalten.