Artikelnummer

CAV 24 X

Tüllengehäuse, hoch, Gr.104.27, Alu, 2 Bügel, 1xPg 21 gerade

Produktbeschreibung	
Produkttyp	Tüllengehäuse
Baureihe	C-TYPE
Verschlusssystem	Mit 2 Bügeln
Größe	Größe "104.27"
Kabelausgang	Gerader Kabelausgang Pg 21
Spezifikationen	Hoch, ohne Dichtung
Technische Daten	
IP-Schutzart	IP65 / IP66 / IP69
Weitere technische Details	
Gewicht	357,00 g
Betriebstemperatur (min., max.)	-40°C...+125°C

Materialeigenschaften	
Weitere Materialien	Verschlussbügel: Edelstahl, Polyamid (PA)
Farbe	RAL 7040 fenstergrau
RoHs Konformität	Konform
China RoHs - EFUP	E
REACH SVHC Substanzen	Nein
Zulassungen / Standards	
Zertifizierungen	DNV, BV
UL	ECBT2
c UL	ECBT8
Allgemeine Bestellinformationen	
EAN-Code 13	8015747010054
Angaben zur Verpackung	
Länge der Verpackung	330,00 mm
Höhe der Verpackung	170,00 mm
Tiefe der Verpackung	230,00 mm
Gewicht der Verpackung	3,57 kg
Volumen der Verpackung	12,90 dm³
Beschreibung der Verpackung	Karton
Verpackungsmenge	10 St.
EAN-Code 13 Verpackung	8015747226202
Gewicht der Unterverpackung	1,79 kg
Beschreibung der Unterverpackung	Pack
Unterverpackungsmenge	5 St.
EAN-Code 13 Unterverpackung	8015747010061

Artikelnummer

CAV 24 X

Zeichnungen aus dem Katalog

CHO X (CAO X) - MHO X (MAO X)

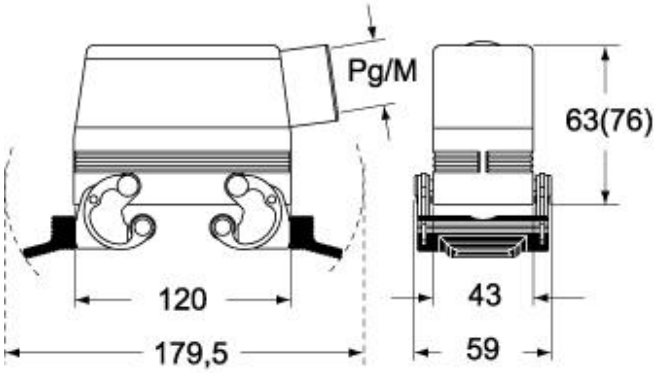

CHV X (CAV X) - MHV X (MAV X)

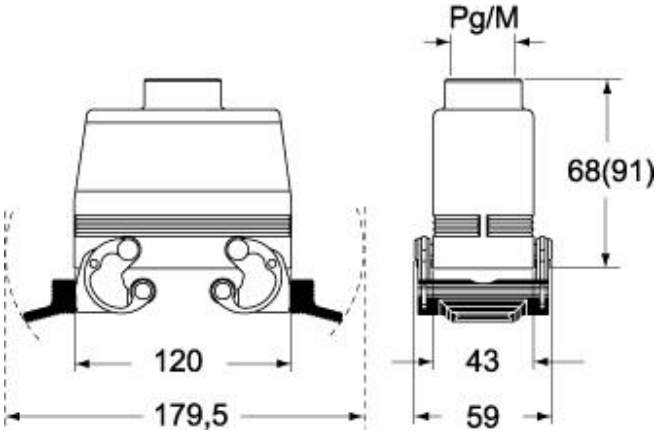

Hinweise

Die angegebenen Abmessungen in mm sind nicht verbindlich.
Technische Änderungen bleiben vorbehalten.