Artikelnummer

CAV 24 L29

Tüllengehäuse, hoch, Gr.104.27, Alu, 2 Bolzen, 1xPg 29 gerade

Produktbeschreibung	
Produkttyp	Tüllengehäuse
Baureihe	C-TYPE
Verschlusssystem	Mit 2 Bolzen
Größe	Größe "104.27"
Kabelausgang	Gerader Kabelausgang Pg 29
Spezifikationen	Hoch
Technische Daten	
IP-Schutzart	IP65 / IP66 / IP69
Weitere technische Details	
Gewicht	218,00 g
Betriebstemperatur (min., max.)	-40°C...+125°C

Materialeigenschaften	
Farbe	RAL 7040 fenstergrau
RoHs Konformität	Konform
China RoHs - EFUP	E
REACH SVHC Substanzen	Nein
Zulassungen / Standards	
Zertifizierungen	DNV, BV
UL	ECBT2
c UL	ECBT8
Allgemeine Bestellinformationen	
EAN-Code 13	8015747009997
Angaben zur Verpackung	
Länge der Verpackung	245,00 mm
Höhe der Verpackung	165,00 mm
Tiefe der Verpackung	215,00 mm
Gewicht der Verpackung	2,43 kg
Volumen der Verpackung	8,69 dm³
Beschreibung der Verpackung	Karton
Verpackungsmenge	10 St.
EAN-Code 13 Verpackung	8015747226141
Gewicht der Unterverpackung	1,22 kg
Beschreibung der Unterverpackung	Pack
Unterverpackungsmenge	5 St.
EAN-Code 13 Unterverpackung	8015747010009

Artikelnummer

CAV 24 L29

Zeichnungen aus dem Katalog

CHO L (CAO L) - MHO L [MAO L]
CHV L [CAV L] - MHV L (MAV L)

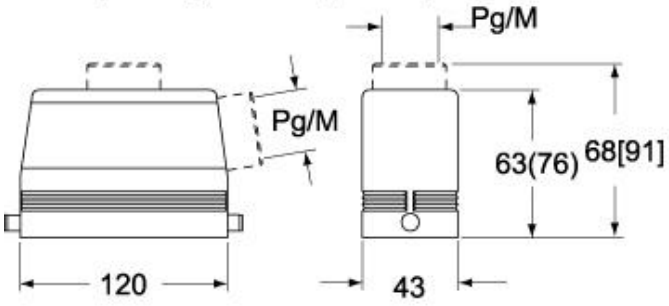

CHV LG (CAV LG), MHV LG (MAV LG) [MFV LG]

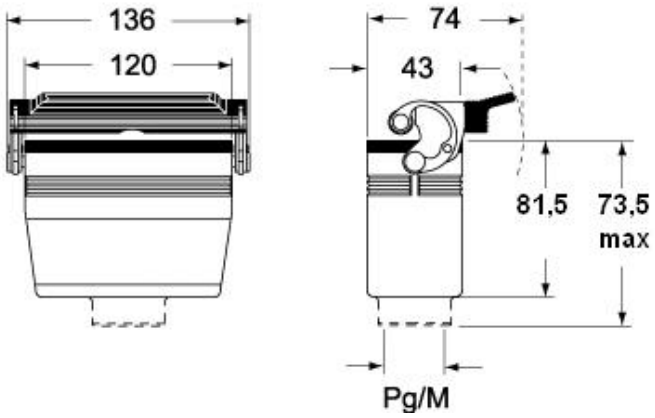

Hinweise

Die angegebenen Abmessungen in mm sind nicht verbindlich.
Technische Änderungen bleiben vorbehalten.