Artikelnummer

CAP 24 LS29

Sockelgehäuse, hoch, Gr.104.27, Alu, 1 Bügel, 1xPg 29 seitlich, Deckel Metall

Produktbeschreibung	
Produkttyp	Sockelgehäuse
Baureihe	C-TYPE
Verschlusssystem	Mit 1 Bügel
Größe	Größe "104.27"
Kabelausgang	Mit Kabelausgang Pg 29
Spezifikationen	Hoch, mit Metall Klappdeckel
Technische Daten	
IP-Schutzart	IP65
Weitere technische Details	
Gewicht	515,00 g
Betriebstemperatur (min., max.)	-40°C...+125°C

Materialeigenschaften	
Farbe	RAL 7040 fenstergrau
RoHs Konformität	Konform
China RoHs - EFUP	E
REACH SVHC Substanzen	Nein
Zulassungen / Standards	
Zertifizierungen	DNV, BV
UL	ECBT2
c UL	ECBT8
Allgemeine Bestellinformationen	
EAN-Code 13	8015747008594
Angaben zur Verpackung	
Länge der Verpackung	475,00 mm
Höhe der Verpackung	220,00 mm
Tiefe der Verpackung	200,00 mm
Gewicht der Verpackung	5,15 kg
Volumen der Verpackung	20,90 dm³
Beschreibung der Verpackung	Karton
Verpackungsmenge	10 St.
EAN-Code 13 Verpackung	8015747237079
Gewicht der Unterverpackung	2,58 kg
Beschreibung der Unterverpackung	Pack
Unterverpackungsmenge	5 St.
EAN-Code 13 Unterverpackung	8015747237086

Artikelnummer

CAP 24 LS29

Zeichnungen aus dem Katalog

CHP L CAP L - MHP L MAP L

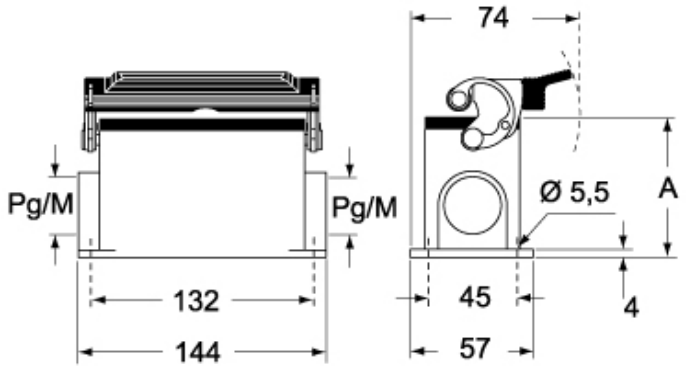

CHP LS CAP LS - MHP LS MAP LS

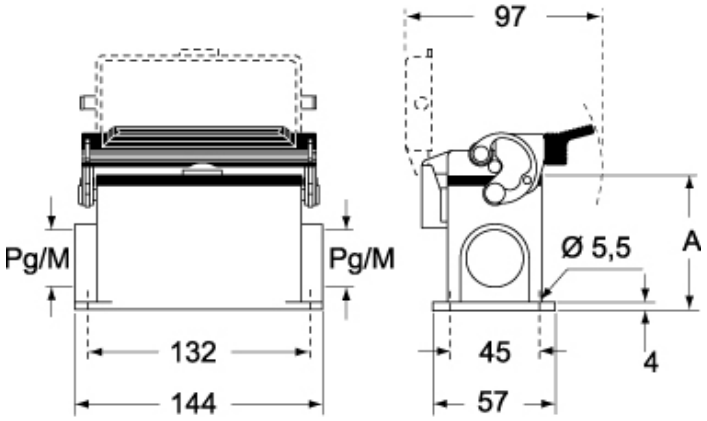

	A
CHP L / MHP L	63
CAP L / MAP L	80
CHP LS / MHP LS	63
CAP LS / MAP LS	80

Hinweise

Die angegebenen Abmessungen in mm sind nicht verbindlich.
Technische Änderungen bleiben vorbehalten.