Artikelnummer

# CAP 10 L29

Sockelgehäuse, hoch, Gr.57.27, Alu, 1 Bügel, 1xPg 29 seitlich

| Produktbeschreibung | |
|---|---|
| **Produkttyp** | Sockelgehäuse |
| **Baureihe** | C-TYPE |
| **Verschlusssystem** | Mit 1 Bügel |
| **Größe** | Größe "57.27" |
| **Kabelausgang** | Mit Kabelausgang Pg 29 |
| **Spezifikationen** | Hoch |
| **Technische Daten** | |
| **IP-Schutzart** | IP65 / IP66 / IP69 |
| **Weitere technische Details** | |
| **Gewicht** | 283,50 g |
| **Betriebstemperatur (min., max.)** | -40°C...+125°C |

| Materialeigenschaften | |
|---|---|
| **Weitere Materialien** | Verschlussbügel: Edelstahl, Polyamid (PA) Dichtung: NBR |
| **Farbe** | RAL 7040 fenstergrau |
| **RoHs Konformität** | Konform |
| **China RoHs - EFUP** | E |
| **REACH SVHC Substanzen** | Nein |
| **Zulassungen / Standards** | |
| **Zertifizierungen** | DNV, BV |
| **UL** | ECBT2 |
| **c UL** | ECBT8 |
| **Allgemeine Bestellinformationen** | |
| **EAN-Code 13** | 8015747007702 |
| **Angaben zur Verpackung** | |
| **Länge der Verpackung** | 475,00 mm |
| **Höhe der Verpackung** | 200,00 mm |
| **Tiefe der Verpackung** | 150,00 mm |
| **Gewicht der Verpackung** | 3,25 kg |
| **Volumen der Verpackung** | 14,25 dm³ |
| **Beschreibung der Verpackung** | Karton |
| **Verpackungsmenge** | 10 St. |
| **EAN-Code 13 Verpackung** | 8015747236348 |
| **Gewicht der Unterverpackung** | 1,63 kg |
| **Beschreibung der Unterverpackung** | Pack |
| **Unterverpackungsmenge** | 5 St. |
| **EAN-Code 13 Unterverpackung** | 8015747007719 |

Artikelnummer

# CAP 10 L29

## Zeichnungen aus dem Katalog

**CHP L - CAP L  MHP L - MAP L**

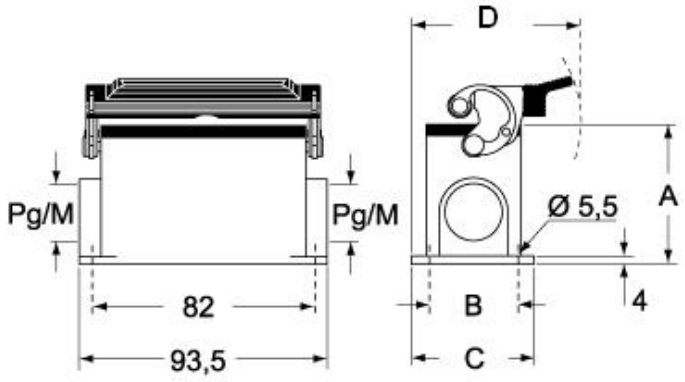


**CHP LS - CAP LS  MHP LS - MAP LS**

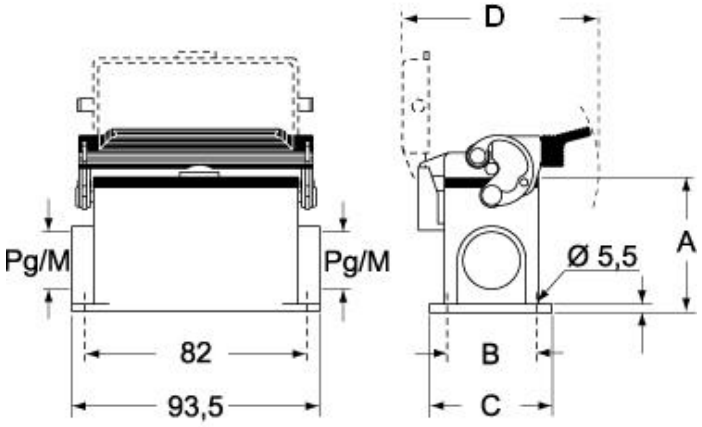


## Hinweise

Die angegebenen Abmessungen in mm sind nicht verbindlich.
Technische Änderungen bleiben vorbehalten.