Artikelnummer

CAO 50 X29

Tüllengehäuse, hoch, Gr.66.40, Alu, 2 Bügel, 1xPg 29 seitlich

Produktbeschreibung	
Produkttyp	Tüllengehäuse
Baureihe	C-TYPE
Verschlusssystem	Mit 2 Bügeln
Größe	Größe "66.40"
Kabelausgang	Seitlicher Kabelausgang mit Gewindestutzen Pg 29
Spezifikationen	Hoch, ohne Dichtung
Technische Daten	
IP-Schutzart	IP65 / IP66 / IP69
Weitere technische Details	
Gewicht	340,00 g
Betriebstemperatur (min., max.)	-40°C...+125°C

Materialeigenschaften	
Weitere Materialien	Verschlussbügel: Edelstahl, Polyamid (PA)
Farbe	RAL 7040 fenstergrau
RoHs Konformität	Konform mit Ausnahme 6(c): Kupferlegierung mit einem Massenanteil von bis zu 4 % Blei
China RoHs - EFUP	50
REACH SVHC Substanzen	Ja Blei
SCIP Nummer	15deaf78-e939-4401-a0b0-e2228ca32a03
Zulassungen / Standards	
Zertifizierungen	DNV, BV
UL	ECBT2
c UL	ECBT8
Allgemeine Bestellinformationen	
EAN-Code 13	8015747006590
Angaben zur Verpackung	
Länge der Verpackung	240,00 mm
Höhe der Verpackung	120,00 mm
Tiefe der Verpackung	355,00 mm
Gewicht der Verpackung	3,76 kg
Volumen der Verpackung	10,22 dm³
Beschreibung der Verpackung	Karton
Verpackungsmenge	10 St.
EAN-Code 13 Verpackung	8015747006606
Gewicht der Unterverpackung	1,88 kg
Beschreibung der Unterverpackung	Pack
Unterverpackungsmenge	5 St.
EAN-Code 13 Unterverpackung	8015747230308

Artikelnummer

CAO 50 X29

Zeichnungen aus dem Katalog

CHO X (CAO X) - CAV X
MHO X (MAO X/MFO X/MFV X) - MAV X

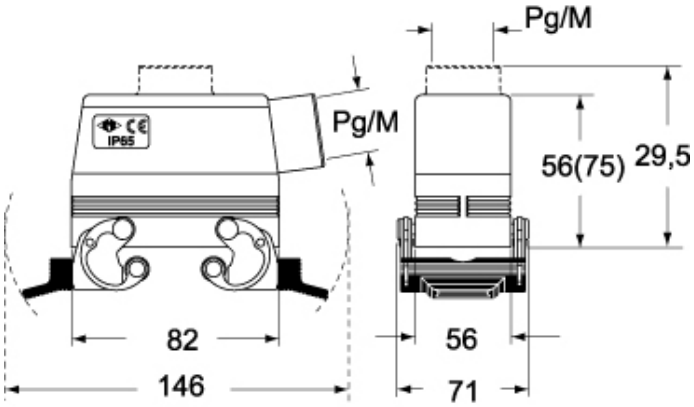

CHC

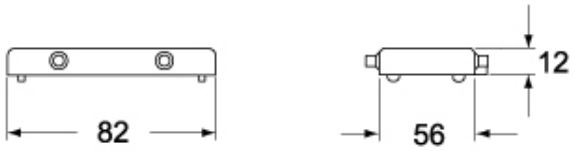

CHC G

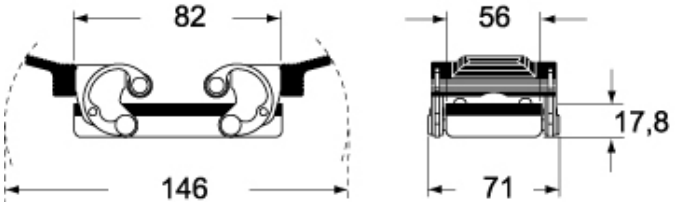

Hinweise

Die angegebenen Abmessungen in mm sind nicht verbindlich.
Technische Änderungen bleiben vorbehalten.