Artikelnummer

CAO 24 X

Tüllengehäuse, hoch, Gr.104.27, Alu, 2 Bügel, 1xPg 21 seitlich

Produktbeschreibung	
Produkttyp	Tüllengehäuse
Baureihe	C-TYPE
Verschlusssystem	Mit 2 Bügeln
Größe	Größe "104.27"
Kabelausgang	Seitlicher Kabelausgang Pg 21
Spezifikationen	Hoch, ohne Dichtung
Technische Daten	
IP-Schutzart	IP65 / IP66 / IP69
Weitere technische Details	
Gewicht	335,00 g
Betriebstemperatur (min., max.)	-40°C...+125°C

Materialeigenschaften	
Weitere Materialien	Verschlussbügel: Edelstahl, Polyamid (PA)
Farbe	RAL 7040 fenstergrau
RoHs Konformität	Konform
China RoHs - EFUP	E
REACH SVHC Substanzen	Nein
Zulassungen / Standards	
Zertifizierungen	DNV, BV
UL	ECBT2
c UL	ECBT8
Allgemeine Bestellinformationen	
EAN-Code 13	8015747006477
Angaben zur Verpackung	
Länge der Verpackung	285,00 mm
Höhe der Verpackung	170,00 mm
Tiefe der Verpackung	190,00 mm
Gewicht der Verpackung	3,53 kg
Volumen der Verpackung	9,21 dm³
Beschreibung der Verpackung	Karton
Verpackungsmenge	10 St.
EAN-Code 13 Verpackung	8015747215596
Gewicht der Unterverpackung	1,77 kg
Beschreibung der Unterverpackung	Pack
Unterverpackungsmenge	5 St.
EAN-Code 13 Unterverpackung	8015747006484

Artikelnummer

CAO 24 X

Zeichnungen aus dem Katalog

CHO X (CAO X) - MHO X (MAO X)

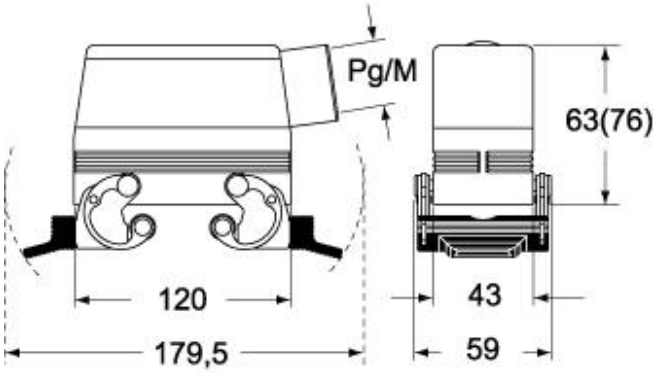

CHV X (CAV X) - MHV X (MAV X)

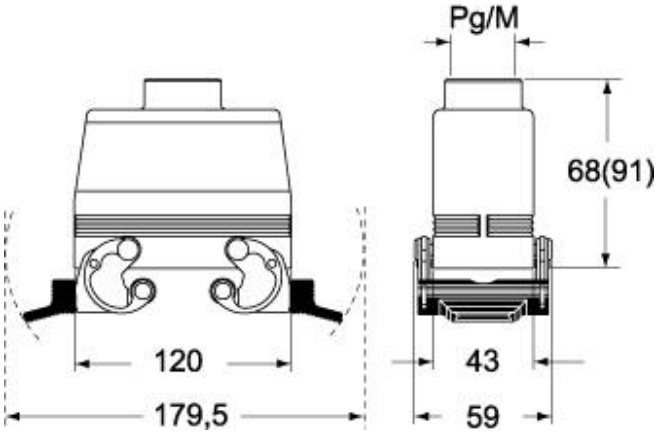

Hinweise

Die angegebenen Abmessungen in mm sind nicht verbindlich.
Technische Änderungen bleiben vorbehalten.