Kontakteinsätze mit eingebauter Klemmenreihe (Ausführung 10 A max.)

Die Verwendung der mehrpoligen Steckverbinder der Serie CT (mit eingebauter Klemmenreihe 45°) wird zur Kosteneinsparung und aus Sicherheitsgründen in der Fertigung von Verbindungen in Maschinen sowie Steuer- und Kontrolleinheiten empfohlen.

Die Montage am Schaltschrank erfolgt über ein Anbaugehäuse.

Die Einsätze der Serie CT (40- und 64-polig, 10 A max.) werden in Stift- oder Buchsenausführung geliefert und werden von der Gehäuserückseite aus eingesetzt und montiert (**Bilder 1** und **2**).

Ferner können die Einsätze mit dem entsprechendem Zubehör auf Führungsschienen nach DIN EN 60715 (**Bild 5**) im Inneren von Schaltschränken montiert werden. Dies ist eine Alternative zu herkömmlichen Klemmenreihen.

Die besondere Struktur der CT-Kontakteinsätze, die alle Leiter-Verbindungspunkte auf derselben Seite haben, ermöglicht eine einfache Verdrahtung und eine hervorragende Übersicht über den Arbeitsbereich.

Außerdem befindet sich an der 45°-Klemmenreihe eine Aufnahme, um Beschriftungsschilder für jeden einzelnen Kontakt anzubringen.

Es können Beschriftungsschilder verschiedener Hersteller wie Cabur, Grafoplast, Modernotecnica, Phoenix Contact, Siemens, Wago oder Weidmüller verwendet werden.

Die Serie CT wird in den Ausführungen für Montage “links” (**Bild 3**) bzw. “rechts” (**Bild 4**) der Schaltschrankwand gebaut.

Diese Unterscheidung erfolgt aufgrund der Notwendigkeit, den Schutzleiteranschluss oben zu positionieren, und zwar in beiden Fällen, also für rechtsseitige sowie linksseitige Montage.

Die Installation der Kontakteinsätze auf DIN-Führungsschienen (**Bild 5**) im Inneren von Schaltschränken erfolgt normalerweise, um die herkömmliche Reihenklemme steckbar zu ersetzen.
In diesem Fall gilt die Schutzart für Steckverbinder IP20 (gemäß EN 60529).

Um diese Montageart auszuführen, ist es notwendig, die Kontakteinsätze mit eigens dafür bestimmten Führungsschienenadaptern (CT APE) zu versehen, die die Montage auf DIN-Führungsschienen EN 60715 ermöglichen.

Um eine stabile und sichere Steckung zwischen auf DIN-Führungsschienen montierten CT- und CTS-Einsätzen und den entsprechenden Steckverbindern zu erreichen (**Bild 5**) ist es ratsam, Verbindungsschrauben CRBF (Buchse) und CRBM (Stift), anstelle der normalen Gehäuse-Befestigungsschrauben zu verwenden.

Bilder 1 und 2 (Montage von der Gehäuserückseite)
Der Kontakteinsatz wird – eventuell schon verdrahtet – von hinten in das Anbaugehäuse eingeführt.

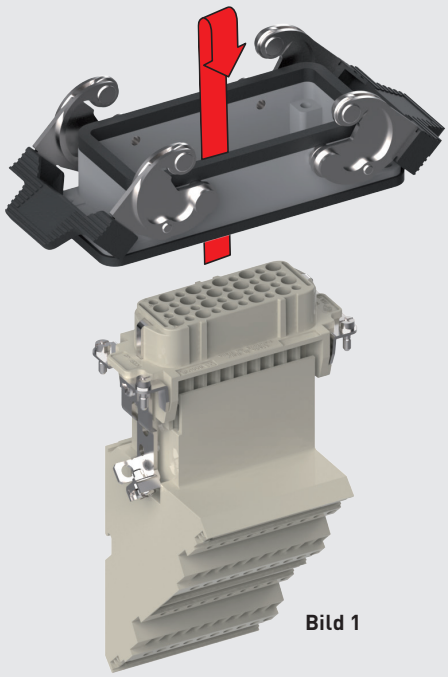

Bild 1

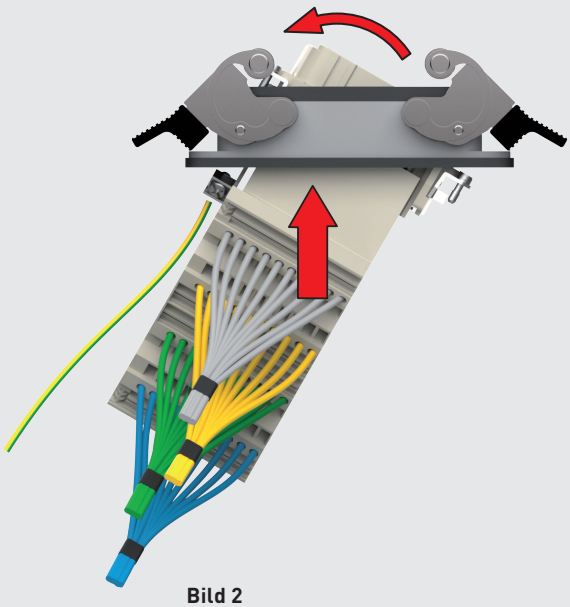

Bild 2

Bild 3 (linksseitige Montage)

Bild 4 (rechtsseitige Montage)

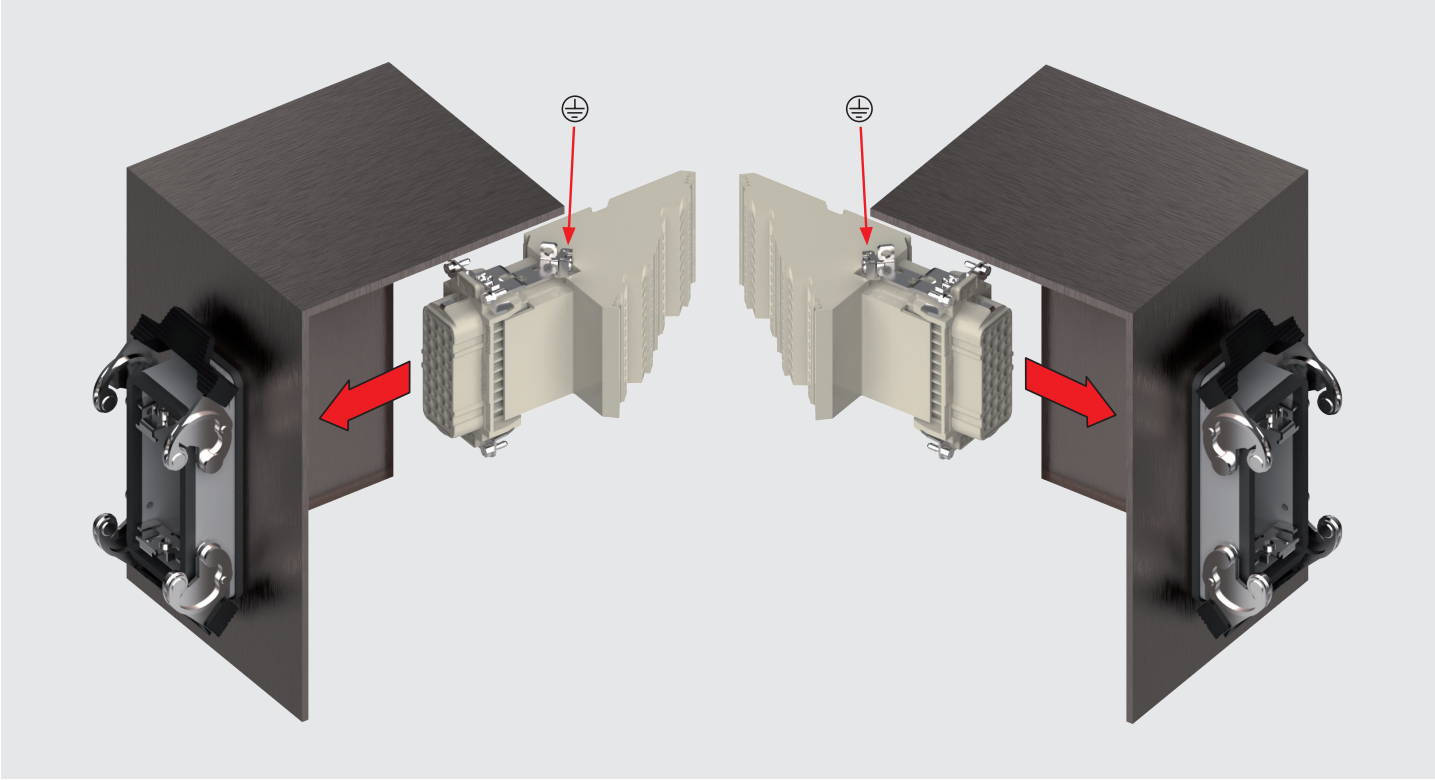

Bild 5 (Montage auf DIN-Schiene)

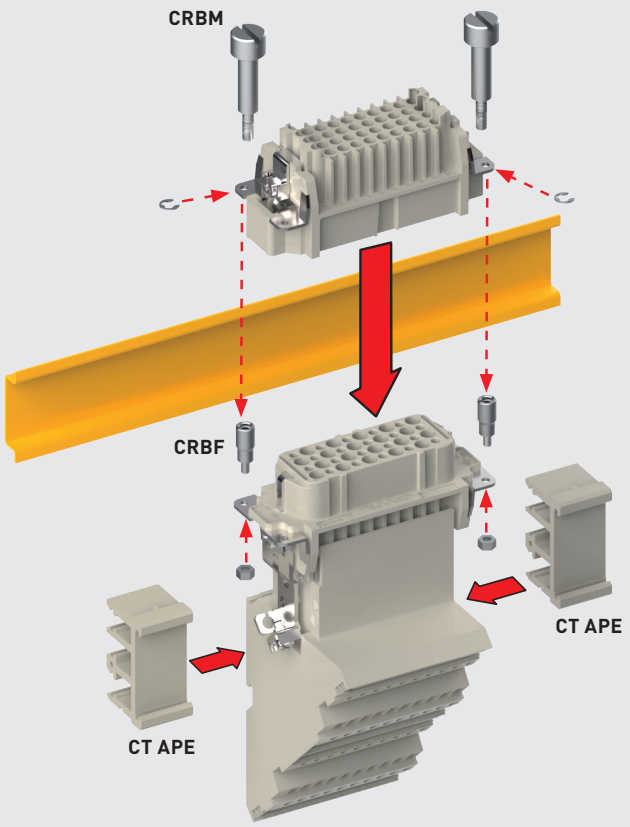

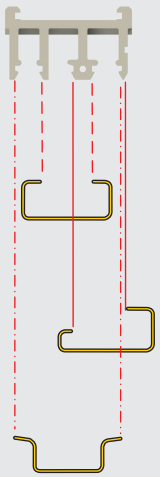

CT APE
Montagemöglichkeit auf DIN-Schienen EN 60715 (für eine höhere Stabilität der 40- und 64-poligen CT- Einsätze wird die Verwendung von zwei CT APE-Halterungen empfohlen).

EN 60715
C 30

EN 60715
G 32

EN 60715
TH 35-7,5 und TH 35-15

Zubehör für CT-Kontakteinsätze
- Adapter für Montage auf DIN-Schienen (**CT APE** Seite 669)
- Verbindungsschrauben für Einsätze (**CRBM** und **CRBF** Seite 669)
- Zugentlastungen (**CRAD** und **CRAS** Seite 669)

CT – CTS 40-polig + ⏚ 10 A – 250 V

passende Gehäuse *):
Größe "77.27"

	Seite:
C-TYPE IP65 oder IP66/IP69	402
C7 IP67, 2 Bügel	439 – 440
V-TYPE IP65 oder IP66/IP69, 1 Bügel	454 – 455
W-TYPE für aggressive Umgebungen	523
E-Xtreme® korrosionsfest	534, 544
EMV	580
Zentralbügel	609
LS-TYPE	622

*) nur für Anbaugehäuse

- Steckkompatibel mit Kontakteinsätzen CD
- Befestigung der Einsätze von hinten

Anschlussverteiler Schraubanschluss

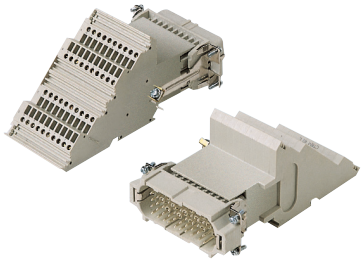

VERSILBERTE KONTAKTE

Anschlussverteiler Käfigzugfederanschluss

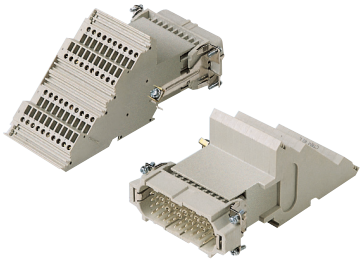

VERSILBERTE KONTAKTE

Beschreibung	Artikelbezeichnung	Artikelbezeichnung	Artikelbezeichnung	Artikelbezeichnung
Montageseite (siehe Seite 155)	links	rechts		
Buchseneinsätze [1]	**CTF 40 L**	**CTF 40 R**		
Stifteinsätze [1]	**CTM 40 L**	**CTM 40 R**		
Montageseite (siehe Seite 155)			links	rechts
Buchseneinsätze			**CTSF 40 L**	**CTSF 40 R**
Stifteinsätze			**CTSM 40 L**	**CTSM 40 R**

[1] auch für nicht vorbereitete Leiter

- Eigenschaften gemäß EN 61984:
  10 A 250 V 4 kV 3
  10 A 230/400 V 4 kV 2
- zertifiziert (**CT**)
- zertifiziert (**CTS**)
- Bemessungsspannung gemäß UL/CSA: 600 V
- Isolationswiderstand: ≥ 10 GΩ
- Grenzwerte Umgebungstemperatur: -40 °C bis +125 °C
- Die Kontakteinsätze werden aus selbstverlöschendem Thermoplastharz UL 94V-0 hergestellt
- Mechanische Lebensdauer: ≥ 500 Zyklen
- Kontaktwiderstand: ≤ 4 mΩ
- Für die zulässige Strombelastung siehe die folgende Grenzstromkurve für Kontakteinsätze; weitere Informationen siehe Seite 28

Buchseneinsätze (CTF und CTSF)

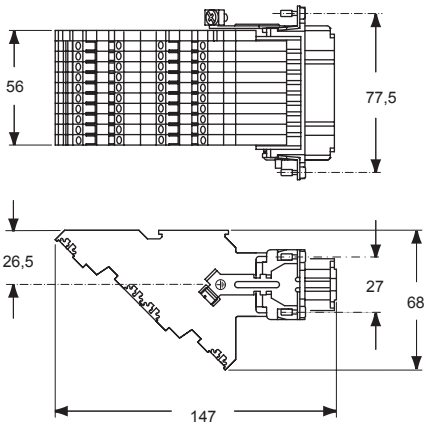

Stifteinsätze (CTM und CTSM)

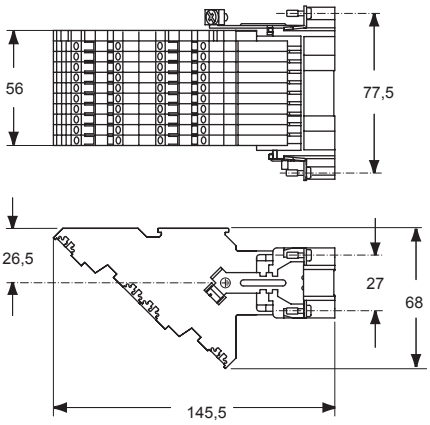

Ansicht der Steckseite

Buchseneinsätze (CTF und CTSF)

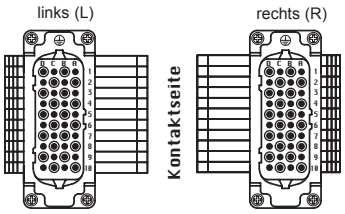

Stifteinsätze (CTM und CTSM)

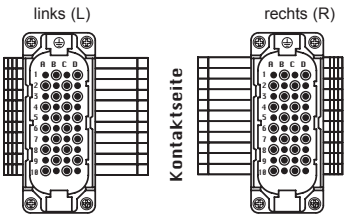

- Kontakteinsätze mit Drahtschutz für Leiterquerschnitte: 0,75 - 2,5 mm² - AWG 18 - 14
- Abisolierlänge: 12 mm
- Anzugsmoment: 0,4 Nm, weitere Informationen siehe Seite 20 und 21

- Kontakteinsätze für Leiterquerschnitte: 0,14 - 2,5 mm² - AWG 26 - 14
- nutzbarer Leiterquerschnitt mit Aderendhülse: bis zu 1,0 mm² - AWG 18
- Abisolierlänge: 9 ... 11 mm

40-polige Kontakteinsätze CT und CTS
Grenzstromkurve

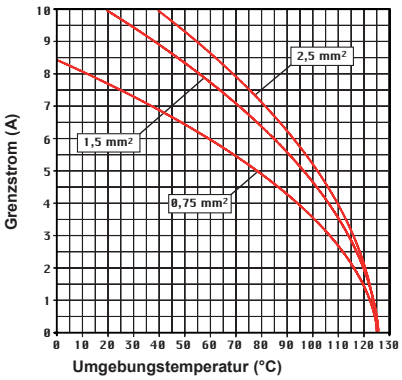

Anschlusstechnik mit Käfigzugfederanschluss

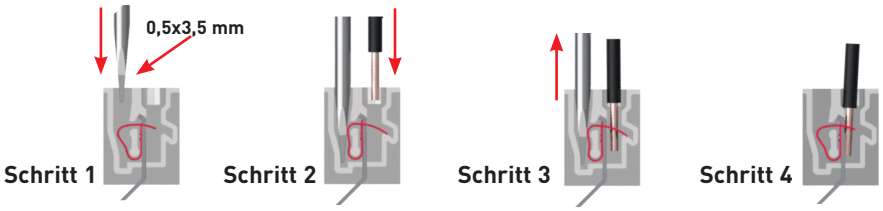

Die angegebenen Abmessungen in mm sind nicht verbindlich. Technische Änderungen bleiben vorbehalten.

CT – CTS 64-polig + ⏚ 10 A – 250 V

passende Gehäuse *):
Größe "104.27"

	Seite:
C-TYPE IP65 oder IP66/IP69	**412**
C7 IP67, 2 Bügel	**441 – 442**
V-TYPE IP65 oder IP66/IP69, 1 Bügel	**459 – 460**
W-TYPE für aggressive Umgebungen	**524**
E-Xtreme® korrosionsfest	**536, 545**
EMV	**581**
Zentralbügel	**612**
LS-TYPE	**624**

***) nur für Anbaugehäuse**

- Steckkompatibel mit Kontakteinsätzen CD
- Befestigung der Einsätze von hinten

Anschlussverteiler Schraubanschluss

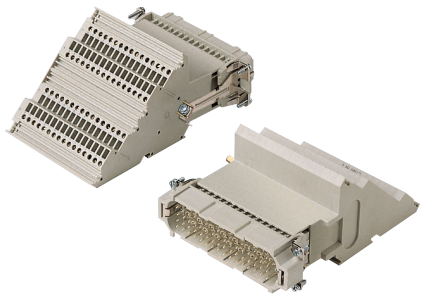

VERSILBERTE KONTAKTE

Anschlussverteiler Käfigzugfederanschluss

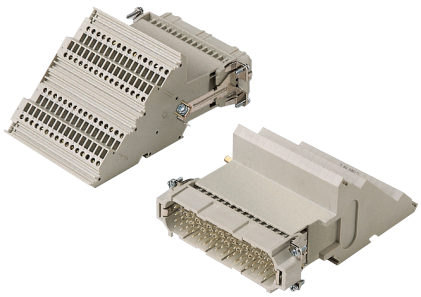

VERSILBERTE KONTAKTE

Beschreibung	Artikelbezeichnung	Artikelbezeichnung	Artikelbezeichnung	Artikelbezeichnung
Montageseite (siehe Seite 155)	links	rechts		
Buchseneinsätze [1]	**CTF 64 L**	**CTF 64 R**		
Stifteinsätze [1]	**CTM 64 L**	**CTM 64 R**		
Montageseite (siehe Seite 155)			links	rechts
Buchseneinsätze			**CTSF 64 L**	**CTSF 64 R**
Stifteinsätze			**CTSM 64 L**	**CTSM 64 R**

[1] auch für nicht vorbereitete Leiter

- Eigenschaften gemäß EN 61984:
  10 A 250 V 4 kV 3
  10 A 230/400 V 4 kV 2
- zertifiziert (**CT**)
- zertifiziert (**CTS**)
- Bemessungsspannung gemäß UL/CSA: 600 V
- Isolationswiderstand: ≥ 10 GΩ
- Grenzwerte Umgebungstemperatur: -40 °C bis +125 °C
- Die Kontakteinsätze werden aus selbstverlöschendem Thermoplastharz UL 94V-0 hergestellt
- Mechanische Lebensdauer: ≥ 500 Zyklen
- Kontaktwiderstand: ≤ 4 mΩ
- Für die zulässige Strombelastung siehe die folgende Grenzstromkurve für Kontakteinsätze; weitere Informationen siehe Seite 28

64-polige Kontakteinsätze CT und CTS
Grenzstromkurve

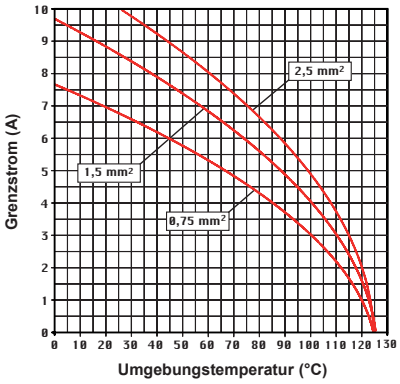

Buchseneinsätze (CTF und CTSF)

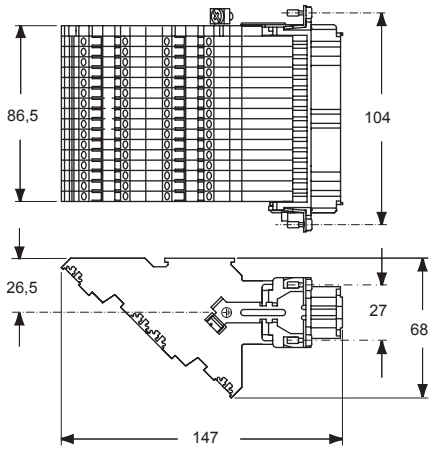

Stifteinsätze (CTM und CTSM)

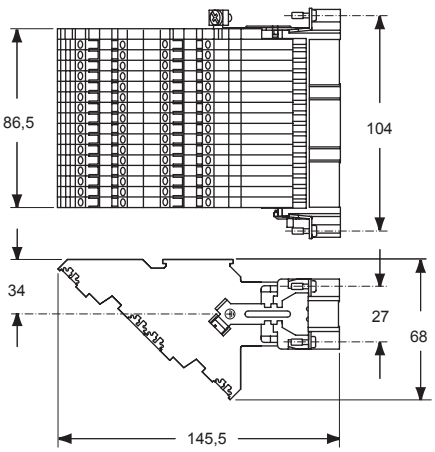

Ansicht der Steckseite

Buchseneinsätze (CTF und CTSF)

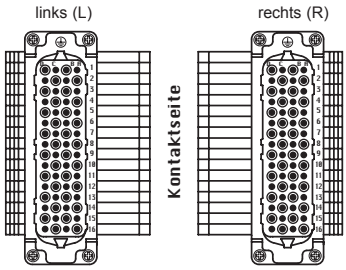

- Kontakteinsätze mit Drahtschutz für Leiterquerschnitte: 0,75 - 2,5 mm² - AWG 18 - 14
- Abisolierlänge: 12 mm
- Anzugsmoment: 0,4 Nm, weitere Informationen siehe Seite 20 und 21

Stifteinsätze (CTM und CTSM)

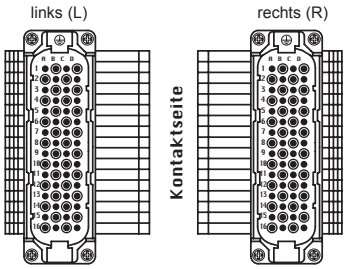

- Kontakteinsätze für Leiterquerschnitte: 0,14 - 2,5 mm² - AWG 26 - 14
- nutzbarer Leiterquerschnitt mit Aderendhülse: bis zu 1,0 mm² - AWG 18
- Abisolierlänge: 9 ... 11 mm

Anschlusstechnik mit Käfigzugfederanschluss

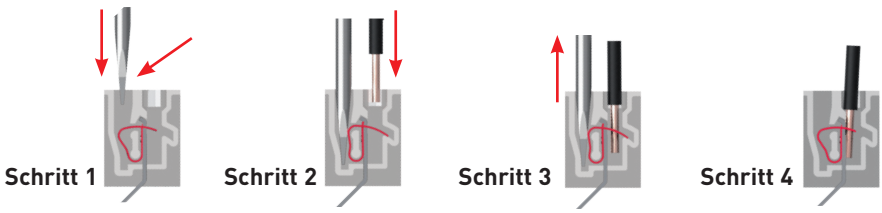

EMPFOHLENE ANZUGSMOMENTE

- Anschlussschrauben für Kontakte, inkl. PE-Anschluss und Befestigungsschrauben
- Axialschraubtechnik, Serie MIXO CX 02 4A/CX 02 4B- Schrauben für die Gehäusemontage

Anschlussschrauben für Kontakte, inkl. PE-Anschluss und Befestigungsschrauben
Höhere Anzugsmomente bewirken keine nennenswerte Verbesserung des Kontaktwiderstands. Die Definition der Anzugsmomente erfolgte gemäß EN 60999-1, sodass mit den Werten optimale mechanische, thermische und elektrische Eigenschaften gewährleistet sind.
Bei deutlicher Überschreitung der angegebenen Werte können die Leiter oder die Klemmen beschädigt werden.

Gewindegröße	Steckverbinder	Anzugsmoment		Empfohlene Schraubendrehergröße
		(Nm)	(lb.in)	
	SIGNAL-/LEISTUNGSANSCHLÜSSE			
M 2,5	CT 40, 64	0,4	3,5	0,5 x 3
M 2,6	CT 06...24	0,4	3,5	0,5 x 3
M 3	CK	0,5	4,4	0,5 x 3
M 3	CNE, CME	0,5	4,4	Ph 0 oder 0,8 x 4
M 3	CX 4/2, CX 4/8 (16 A)	0,5	4,4	0,6 x 3,5
M 3	CX 4/8 Q (16 A)	0,5	4,4	Ph 0
M 4	CP	1,2	10,6	Ph 1 oder 0,8 x 4
M 6	CX 4/... (80 A)	2,5	22,1	1,0 x 5,5
	PE-ANSCHLUSS			
M 3	CK, CQ 05, CQ 07, CQ 12	0,5	4,4	0,5 x 3
M 4	Alle Serien, außer CD 15, CD 25, CDA, CDC, CSAH, MIXO	1,2	10,6	Ph 2 oder 1,0 x 5,5
M 3,5	Serien CD 15, CD 25, CDA, CDC, CSAH	0,8	7,1	Ph 1 oder 0,8 x 5,5
M 3	Kleine Erdungsschraube für Rahmen der Serie MIXO	0,5	4,4	Ph 1 oder 1,0 x 4,5
M 4	Große Erdungsschraube für Rahmen der Serie MIXO	1,2	10,6	Ph 1 oder 1,0 x 5,5
M 4	Erdungsschraube, MIXO ONE Gehäuse	1,2	10,6	Ph 1 oder 1,0 x 5,5
	BEFESTIGUNGSSCHRAUBEN			
M 3	CK, CKS, CKSH, CD 07, CD 08, CQ 05, CQ 07, CQ 12, CQ 21, CQ4 02 /02 H, CQ4 03, CX 1/2 BD	0,5	4,4	Ph 1 oder 0,8 x 5,5
M 3	Schrauben zur Befestigung der Einsätze an Gehäuse für alle Serien, außer T-TYPE, CQ-MQ 08 und MIXO ONE	0,8	7,1	Ph 1 oder 0,8 x 4
Ø 2,9	Schrauben zur Befestigung der “32.13”-Einsätze CQ 04/2, CQ 08, CQ 17 an Gehäuse CQ-MQ 08	0,7	6,2	Ph 1
M 3	Schraube zur Befestigung der Einsätze an T-TYPE-Gehäusen	0,5	4,4	Ph 1 oder 0,8 x 4
Ø 2,9	Gehäuse der Serie MIXO ONE, Montage der oberen und unteren Teile	0,8	7,1	Ph 1
M 4	Kabeldurchführungsgehäuse CYR 16.3 und CYR 24.4, Montage der beiden Halbschalen	1,2	10,6	Ph 2 oder 1,0 x 5,5
M 4	Prolong-Adapter CYG 16, Montage der beiden Hälften und von zwei Anbaugehäusen der Größe “77.27”	1,2	10,6	Ph 2 oder 1,0 x 5,5
M 5	Gehäuse der Serie BIG, Montage der oberen und unteren Teile	1,0	8,8	Ph 2

Axialschraubtechnik, Serie MIXO CX 02 4A/CX 02 4B
Bei dieser Ausführung erfolgt der Anschluss der Leiter an die Buchsen- und Stifteinsätze mit Axialschraubverbindungen. Den abisolierten Leiter von hinten bis zum Anschlag in den Einsatz führen (bei Lieferung sind die Axialschrauben vollständig geöffnet). Dann den Leiter in Position drücken und einen 2 mm Inbusschlüssel von vorn einführen und die Schraube festziehen. Nachdem der Steckverbinder komplett montiert wurde, ist regelmäßig zu prüfen, ob der Kontakt mit dem richtigen Anzugsmoment korrekt verschraubt ist.

— Passende Leiterquerschnitte (Klasse 5, EN 60228):
  2,5 bis 8 mm^2 (14 AWG bis 10 AWG) (CX 02 4AF/M)
  6 bis 10 mm^2 (10 AWG bis 8 AWG) (CX 02 4BF/M)
  extra-flexibel (Klasse 6, EN 60228): 2,5... 6 mm^2 (14 AWG bis 10 AWG)
— Nur flexible Kupferleiter verwenden
— Die Litzendrähte nicht verdrillen!
— Anzugsmomente mit 2 mm Inbusschlüssel:
  1,5 Nm (13,3 lb.in) max. für Leiterquerschnitte von 2,5 ... 4 mm^2 (14 AWG bis 12 AWG)
  2 Nm (17,7 lb.in) max. für Leiterquerschnitte von 6 ... 10 mm^2 (10 AWG bis 8 AWG)
— Abisolierlänge: 8^{+1} mm

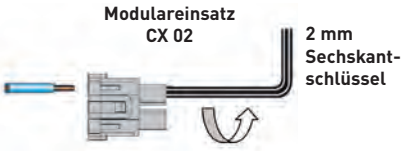

Schrauben für die Gehäusemontage

In der folgenden Tabelle sind die empfohlenen, minimalen und maximalen Anzugsmomente für die Befestigungsschrauben der ILME-Anbaugehäuse angegeben, unter der Annahme, dass Stahlschrauben der Festigkeitsklasse 8.8 und eine gute Oberfläche der Befestigungsplatte, gemäß den dort genannten Anforderungen, verwendet werden.

Serie	Anzahl Schrauben	Schraubengröße	Empfohlenes Anzugsmoment		Flanschdichtelement
			(Nm)	(lb.in)	
CK/MK, CKX, CKA/MKA, CQ	2	M 3	0,8 – 1,0	7,1 – 8,9	Dichtung
MIXO ONE	4	M 3	0,5 – 0,9	4,4 - 8,0	Dichtung
CZI 15/25	4	M 3	0,8 – 1,0	7,1 – 8,9	Dichtung
CHI 50	4	M 4	1,2 – 1,8	10,6 – 15,9	Dichtung
CHI 06/10/16/24	4	M 4	0,8 – 1,2	7,1 – 10,6	Dichtung
CHI 32	4	M 4	1,2 – 1,8	10,6 – 15,9	Dichtung
CHI 48	4	M 6	3,0 – 3,6	26,6 – 31,9	Dichtung
CGK/MGK (IP68)	2	M 4	0,8 – 1,2	7,1 – 10,6	O-Ring
CGI/ MGI 06/ 10/ 16/ 24 (IP68)	2	M 6	3,0 – 3,6	26,6 – 31,9	O-Ring
T-TYPE, T-TYPE/H, T-TYPE/C, T-TYPE/ W	4	M 4	0,8 – 1,2	7,1 – 10,6	Dichtung

Um die in diesem Katalog angegebene IP-Schutzart der Gehäuse nach EN IEC 60529 oder nach der entsprechenden Typenbezeichnung nach ANSI/ UL 50 und 50E (für Produkte, die eine Zulassung nach dieser Norm haben) zu gewährleisten, muss die Oberfläche der Montageplatte die folgenden Anforderungen erfüllen (Definitionen sind in der Norm ISO 4287 enthalten):

– WelligkeitWt ≤ 0,2 mm über einen Abstand von 200 mm (gemessen auf der Platte ohne Last)

– RauheitRa ≤ 16 µm

HINWEIS: Die in der obigen Tabelle angegebenen Anzugsmomente sind nur Richtwerte, die vom Konstrukteur der Endanwendung auf die Festigkeitsklasse der Schrauben (nicht im Lieferumfang enthalten) bezogen werden müssen, unter der Annahme, dass die Montageplatte ausreichend steif ist. Wenn die Durchbiegung der Platte unter dem Einfluss des Anziehens der Schrauben größer als 0,7 mm über einen Abstand von 100 mm ist, ist es notwendig, die im Katalog aufgeführten Gegendruckflansche oder die auf Anfrage erhältlichen Spezialflanschdichtungen zu verwenden (bitte wenden Sie sich direkt an Ihre ILME-Regionalorganisation). Für die Gehäuse der Serien CGI/MGI IP68 werden immer die im Katalog genannten spezifischen Gegendruckflansche empfohlen.

Gehäuseschrauben

Serie	Anzahl Schrauben	Schraubengröße	Empfohlenes Anzugsmoment		Empfohlene Schraubendrehergröße / Schlüsselweite
			(Nm)	(lb.in)	
CGK/MGK	2	M4	1,2	10,6	1,0 x 5,5 oder Sechskantschlüssel 7 mm
CG/MG	2	M6	2,5	22,1	1,6 x 10 oder Sechskantschlüssel 10 mm

LEITERQUERSCHNITTE UND ABISOLIERLÄNGEN

KontakteinsätzeAnschlusstyp	Bereich der Leiterquerschnitte		Abisolierlänge
Schraube	**(mm²)**	**(AWG)**	**(mm)**
CK	0,75 – 2,5	18 – 14	6
CX 4/2, CX 4/8 (-polig, 16 A) [1]	0,75 – 4	18 – 12	7
	0,75 – 2,5	18 – 14	7
CNE [1]	0,5 – 4	20 – 12	7
CNE..X	0,25 – 2,5	24 – 14	7
CDA [1]	0,5 – 4	20 – 12	7
CDA..X	0,25 – 2,5	24 – 14	7
CT 06...24	0,75 – 2,5	18 – 14	12
CT 40 und 64	0,75 – 2,5	18 – 14	12
CME [1]	0,5 – 4	20 – 12	7
CME..X	0,5 – 2,5	20 – 14	7
CP [1]	0,75 – 6	18 – 10	10,5
CX 4/.. (Kontakte 80 A)	4 – 16	12 – 5	14
Crimp			
MIXO (5 A), CX 25 IB	0,08 – 0,75	28 – 18	4
CQ 21	0,08 – 0,5	28 – 20	4
CDD, CD, MIXO (10 A), CQ 12, CQ 07	0,14 – [2,5]*	26 – 14	8 – *[6 für 2,5 mm²]
CCE, CDC, CMCE, CQ, CQE, CQEE, MIXO (16 A)	0,14 – 4	26 – 12	7,5
CX, MIXO (40 A), CQ4 03	1,5 – 2,5	16 – 14	9
	4 – 6	12 – 10	9.6
MIXO (70 A)	10 – 25	7 – 4	15
MIXO (100 A), CX 6/6	10 – 35	7 - 2	15
MIXO (200 A)	16 – 70	6 - 2/0	15
Käfigzugfeder			
CSE, CSH, CTSE 06..24, CMSH, MIXO [CX 05 S [2], CX 05 SH], CSS	0,14 – 2,5	26 – 14	9 – 11
CTS 40/64	0,14 – 2,5 ohne Aderendhülse 0,14 – 1 mit Aderendhülse	26 – 14 ohne Aderendhülse 26 – 18 mit Aderendhülse	9 – 11
CKS, CKSH, CDS, CDSH, CSAH	0,14 – 2,5 ohne Aderendhülse 0,14 – 1,5 mit Aderendhülse	26 – 14 ohne Aderendhülse 26 – 16 mit Aderendhülse	9 – 11

[1] Bei dem Anschluss der Serien CNE, CDA, CP, CME, "CX 4/8-polig 16 A" mit Schraubklemmen und Leiter-Drahtschutz sind keine Aderendhülsen erforderlich. Mit Aderendhülsen wird der größte nutzbare Querschnitt auf die nächstkleinere Größe reduziert (z. B. von 4 mm² ohne Aderendhülse auf 2,5 mm² mit Aderendhülse).

[2] Auf Anfrage erhältlich.

GRENZSTROMKURVEN

Die zulässige Strombelastung in den Steckverbindern ist variabel. Sie wird durch die Steigerung der Polzahl und der Umgebungstemperatur gesenkt und hängt von den thermischen Eigenschaften, den verwendeten Materialien für Kontakte und Isolierung sowie von dem eingesetzten Leiter ab.
Die zulässige Strombelastung wird aus den Grenzstromkurven abgeleitet, die nach Norm IEC 60512-5-2 für gleichzeitige Strombelastung auf allen Polen festgelegt sind.

Die Grenzstromkurven drücken Werte aus, die die Höchsttemperaturgrenze der Materialien angeben. Die Wahl des Betriebsstroms für die jeweiligen Kontakteinsätze **muss innerhalb des zugelassenen Betriebsbereiches der oben genannten Kurven liegen.**

Der Einsatz von Steckverbindern an der Grenze ihrer Belastbarkeit ist nicht ratsam. Daher ist die **Basiskurve** immer auf 80% herabgesetzt. Diese Reduzierung bestimmt die Korrekturkurve, die die max. zugelassenen Kontaktwiderstände sowie Ungenauigkeiten bei der Temperaturmessung genügend berücksichtigt.

Die Korrekturkurve stellt nach Norm IEC 60512-5-2 die endgültige Grenzstromkurve (Belastungskurve) dar. Sie berücksichtigt daher auch die Unterschiede unter den verschiedenen Steckverbindern sowie Fehler in der Temperaturmessung.

Alle Grenzstromkurven in diesem Katalog enthalten schon die Korrekturen. Siehe Bild unten.

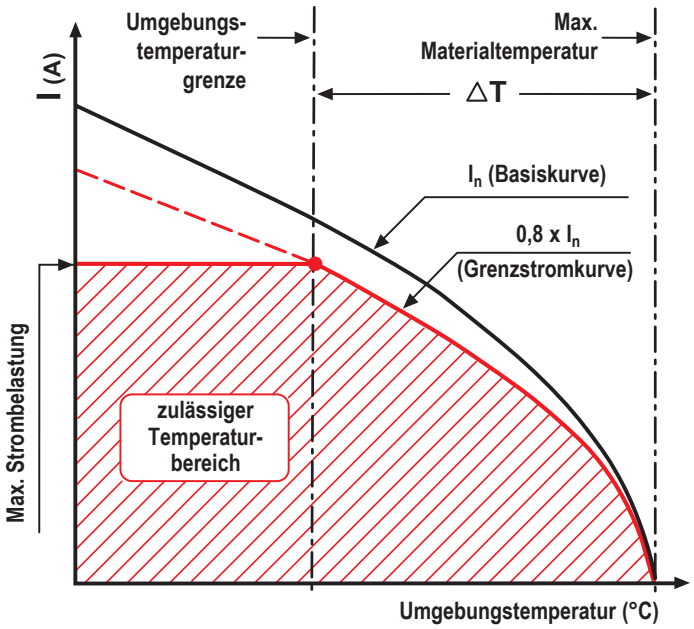

Legende

Max. Strombelastung (A)
Wert, der auf der Grenzstromkurve am Schnittpunkt zwischen Grenzstromkurve und der maximal zulässigen Materialtemperatur zu sehen ist.

Max. Materialtemperatur
Dieser Wert ist durch die Eigenschaften der jeweils verwendeten Materialien vorgegeben. Die Summe der Umgebungstemperatur und des Temperaturanstiegs ΔT infolge des Stromdurchgangs darf die obere Materialtemperaturgrenze nicht überschreiten.

Umgebungstemperaturgrenze
Die Umgebungsbedingungen dürfen diesen Wert nicht überschreiten. Wenn die Umgebungstemperatur schon vorliegt, bestimmt sie die maximale Strombelastung, andernfalls kann sie aus der Grenzstromkurve abgeleitet werden.

Basiskurve
Mehrzahl von Strom- und Temperaturwerten, die den Laborprüfungen entnommen sind und durch die Verbindereigenschaften (Polzahl, Bauform, thermische Leitfähigkeit usw.) sowie von dem Querschnitt des eingesetzten Leiters beeinflusst werden.

Belastungskurve (Grenzstromkurve)
Entspricht der Basiskurve unter Berücksichtigung des Sicherkeitsfaktors (0,8).

ΔT (Temperaturerhöhung)
Temperaturanstieg durch gleichzeitige Strombelastung auf allen Polen eines Steckverbinders; ΔT ist die Differenz zwischen der oberen Materialtemperaturgrenze und der Umgebungstemperatur auf der Grenzstromkurve.