品番

TMAP 10.25B

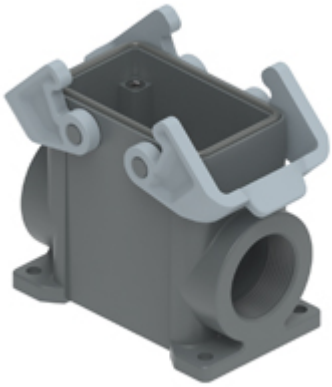

サーフェイスマウントハウジング, T-タイプ シリーズ, 2レバー付き, M25 ケーブルエントリー, サイズ "57.27", 組込済み保護アースジャンパー付き

製品説明	
製品タイプ	サーフェイスマウントハウジング
シリーズ	T-タイプ
クロージングタイプ	2レバー付
サイズ	サイズ"57.27"
ケーブルエントリー	ケーブルエントリー付 M25
仕様	保護アースジャンパー組み込み済み
技術データ	
IP 保護等級	IP65
技術詳細	
重さ	173,00 g
動作温度範囲（最小・最大）	-40°C … +90°C

材料特性	
主な素材	ポリプロピレン
その他の素材	レバー: ポリアミド(PA) ガスケット: ポリウレタン(PUR) PEジャンパー: 真鍮亜鉛メッキ
カラー	RAL 7012, RAL 7001
RoHs適合	適合
中国RoHs-EFUP適合	E
REACH SVHS物質	いいえ
認証 / 規格	
認証	DNV, BV
UL	ECBT2
cUL	ECBT8
ジェネラルオーダリングインフォメーション	
EAN13 コード	8015747277266
ecl@ss 分類	27440202
ETIM 分類	EC000437
パッケージ情報	
パッケージ長さ	310,00 mm
パッケージ高さ	220,00 mm
パッケージ幅	240,00 mm
パッケージ重量	3,48 kg
パッケージ体積	16,37 dm³
パッケージ　詳細	カートンボックス
パッケージ　数量	20 個
パッケージ EAN コード	8015747298230
サブパッケージ 重量	0,87 kg
サブパッケージ 詳細	プラスチック包装
サブパッケージ 数量	5 個
サブパッケージ EAN バーコード	8015747298247

品番

TMAP 10.25B

カタログ図面

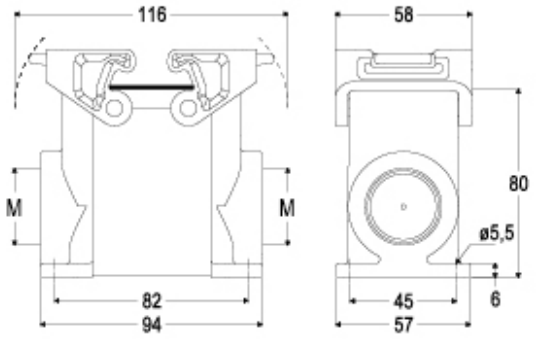

メモ

mmで示されている寸法は拘束力がなく、予告なく変更される場合があります。