品番

THIC 06 L

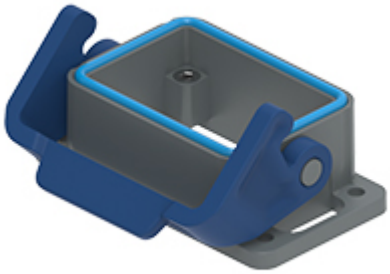

バルクヘッドマウントハウジング, T-タイプ/C シリーズ, 1レバー付, サイズ "44.27"

製品説明	
製品タイプ	バルクヘッドハウジング
シリーズ	T-タイプ/C ハイジェニック
クロージングタイプ	1レバー付
サイズ	サイズ"44.27"
ケーブルエントリー	ケーブルエントリー無し
技術データ	
IP 保護等級	IP66 / IP69
技術詳細	
重さ	54,00 g
動作温度範囲（最小・最大）	-50°C ... +70°C

材料特性	
主な素材	ポリプロピレン
その他の素材	レバー: ポリプロピレン(PP) ガスケット: シリコン製ゴム
カラー	RAL 7012 ライトグレ□, RAL 5005 青
RoHs適合	適合
中国RoHs-EFUP適合	E
REACH SVHS物質	いいえ
認証 / 規格	
認証	DNV, BV
UL	ECBT2
cUL	ECBT8
ジェネラルオーダリングインフォメーション	
EAN13 コード	8015747211390
ecl@ss 分類	27440202
ETIM 分類	EC000437
パッケージ情報	
パッケージ長さ	260,00 mm
パッケージ高さ	190,00 mm
パッケージ幅	220,00 mm
パッケージ重量	2,74 kg
パッケージ体積	10,87 dm³
パッケージ　詳細	カートンボックス
パッケージ　数量	40 個
パッケージ□EAN コード	8015747211567
サブパッケージ 重量	0,34 kg
サブパッケージ 詳細	プラスチック包装
サブパッケージ 数量	5 個
サブパッケージ□EAN バーコード	8015747211574

品番

THIC 06 L

カタログ図面

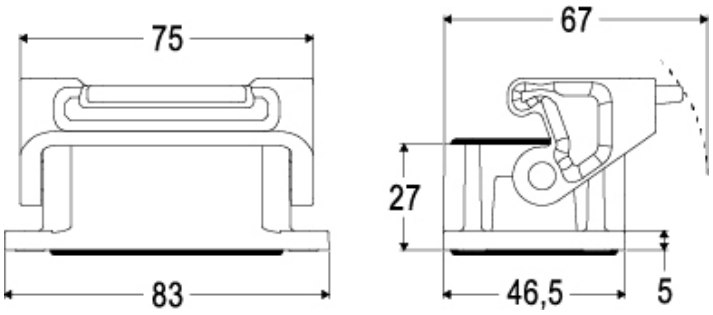

カタログ図面

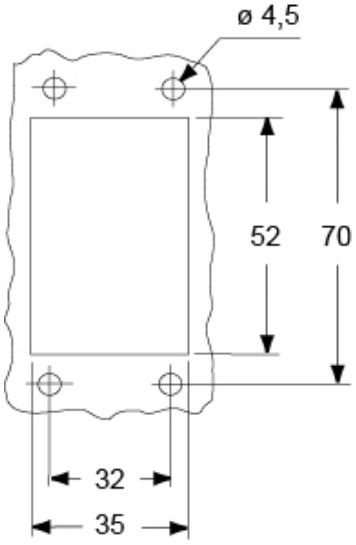

メモ

mmで示されている寸法は拘束力がなく、予告なく変更される場合があります。