品番

TAVW 06 LG25

フード, T-タイプ /W シリーズ, 1レバー付, M25 トップエントリー , サイズ "44.27"

製品説明	
製品タイプ	フード
シリーズ	T-タイプ /W 過酷環境対応
クロージングタイプ	1レバー付
サイズ	サイズ"44.27"
ケーブルエントリー	トップケーブルエントリー アダプタ無し M25
技術データ	
IP 保護等級	IP66 / IP69
技術詳細	
重さ	113,00 g
動作温度範囲（最小・最大）	-40°C ... +90°C

材料特性	
主な素材	ポリプロピレン
その他の素材	レバー: ポリアミド(PA) ガスケット: FKM
カラー	RAL 7012, RAL 7001
RoHs適合	適合
中国RoHs-EFUP適合	E
REACH SVHS物質	いいえ
認証 / 規格	
認証	DNV, BV
UL	ECBT2
cUL	ECBT8
ジェネラルオーダリングインフォメーション	
EAN13 コード	8015747212168
ecl@ss 分類	27440202
ETIM 分類	EC000437
パッケージ情報	
パッケージ長さ	305,00 mm
パッケージ高さ	180,00 mm
パッケージ幅	275,00 mm
パッケージ重量	2,26 kg
パッケージ体積	15,10 dm³
パッケージ　詳細	カートンボックス
パッケージ　数量	20 個
パッケージ EAN コード	8015747260985
サブパッケージ 重量	0,57 kg
サブパッケージ 詳細	プラスチック包装
サブパッケージ 数量	5 個
サブパッケージ EAN バーコード	8015747212328

品番

TAVW 06 LG25

カタログ図面

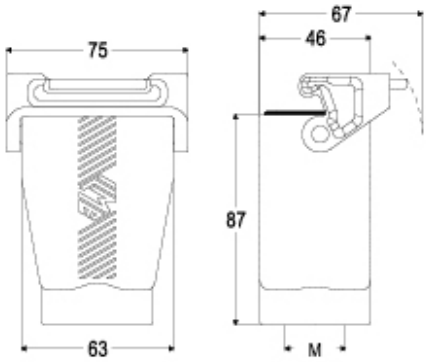

メモ

mmで示されている寸法は拘束力がなく、予告なく変更される場合があります。