品番

TAPH06L232B

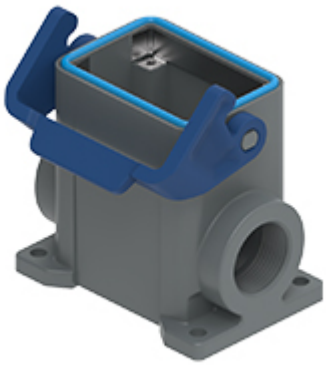

サーフェイスマウントハウジング, T-タイプ /H シリーズ, 1 レバー付き, M32 x 2 ケーブルエントリー, サイズ "44.27", 組込済み保護アースジャンパー付き

製品説明	
製品タイプ	サーフェイスマウントハウジング
シリーズ	T-タイプ /H ハイジェニック
クロージングタイプ	1レバー付
サイズ	サイズ"44.27"
ケーブルエントリー	ケーブルエントリー付 M32 x 2
仕様	保護アースジャンパー組み込み済み
技術データ	
IP 保護等級	IP66 / IP69
技術詳細	
重さ	0,50 g
動作温度範囲（最小・最大）	-40°C ... +70°C

材料特性	
主な素材	ポリプロピレン
その他の素材	レバー: ポリプロピレン(PP)□ 検知可能金属 ガスケット: HNBR製ゴム
カラー	RAL 7012 ライトグレ□, RAL 5005 青
RoHs適合	適合
中国RoHs-EFUP適合	E
REACH SVHS物質	いいえ
認証 / 規格	
認証	DNV, BV
UL	ECBT2
cUL	ECBT8
ジェネラルオーダリングインフォメーション	
EAN13 コード	8015747277976
パッケージ情報	
パッケージ長さ	180,00 mm
パッケージ高さ	210,00 mm
パッケージ幅	330,00 mm
パッケージ体積	12,47 dm³
パッケージ　詳細	カートンボックス
パッケージ　数量	20 個
パッケージ□EAN コード	8015747298872
サブパッケージ 詳細	プラスチック包装
サブパッケージ 数量	5 個
サブパッケージ□EAN バーコード	8015747298889

品番

TAPH06L232B

カタログ図面

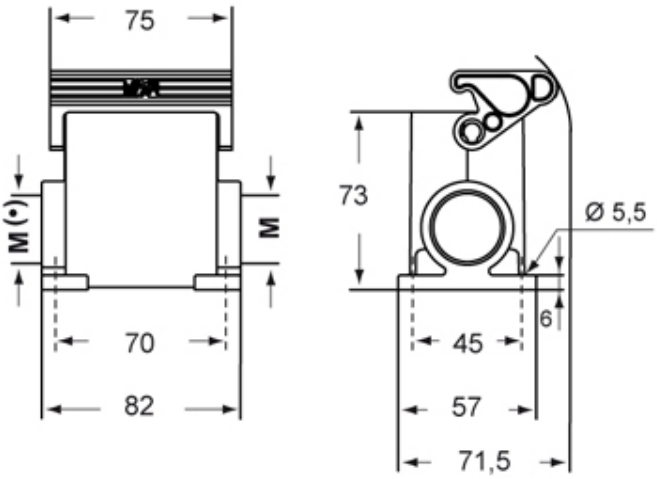

メモ

mmで示されている寸法は拘束力がなく、予告なく変更される場合があります。