品番

RAC 24 L

フード, HNM - 高嵌合回数シリーズ, 2ペグ付 ケーブルエントリー無し (後穴あけタイプ) , サイズ "104.27"

製品説明	
製品タイプ	フード
シリーズ	HNMシリーズ(高嵌合回数対応)
クロージングタイプ	2ペグ付
サイズ	サイズ"104.27"
ケーブルエントリー	ケーブルエントリー無し
技術データ	
IP 保護等級	IP65 / IP66 / IP69
技術詳細	
動作温度範囲（最小・最大）	-40°C...+125°C

材料特性	
カラー	RAL 7040
認証 / 規格	
UL	ECBT2
cUL	ECBT8
ジェネラルオーダリングインフォメーション	
EAN13 コード	8015747255240
ecl@ss 分類	27440202
ETIM 分類	EC000437
パッケージ情報	
サブパッケージ 詳細	プラスチック包装
サブパッケージ 数量	5 個
サブパッケージ EAN バーコード	8015747257329

品番

RAC 24 L

カタログ図面

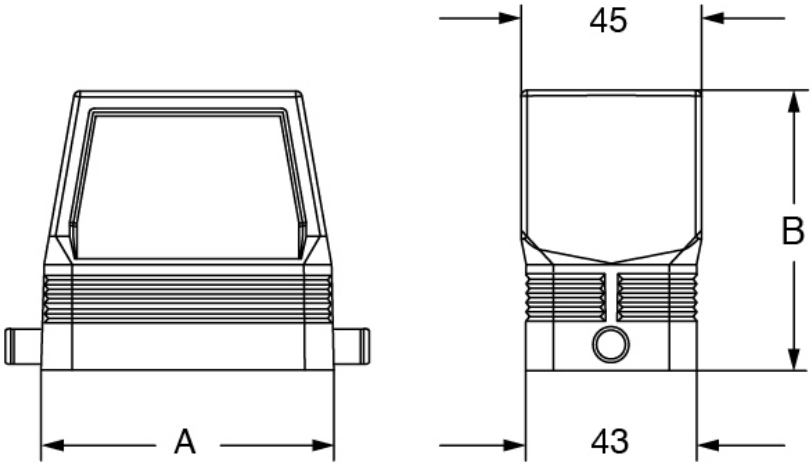

part No.	A	B
RAC 06 L	60	72
RAC 10 L	73	70
RAC 16 L	93,5	76
RAC 16 L	120	76

メモ

mmで示されている寸法は拘束力がなく、予告なく変更される場合があります。