品番

MZOE 25 L25

フード, E-Xtreme® CZ7 シリーズ, 2ペグ付, M25 サイドエントリー , サイズ "66.16"

製品説明	
製品タイプ	フード
シリーズ	E-Xtreme® CZ7
クロージングタイプ	2ペグ付
サイズ	サイズ"66.16"
ケーブルエントリー	サイドケーブルエントリー アダプタ無し M25
技術データ	
IP 保護等級	IP66 / IP67 / IP69
技術詳細	
重さ	104,50 g
動作温度範囲（最小・最大）	-40°C...+125°C

材料特性	
その他の素材	ガスケット: FKM
カラー	RAL 7016
認証 / 規格	
UL	ECBT2
cUL	ECBT8
ジェネラルオーダリングインフォメーション	
EAN13 コード	8015747255189
ecl@ss 分類	27440202
ETIM 分類	EC000437
パッケージ情報	
パッケージ長さ	175,00 mm
パッケージ高さ	135,00 mm
パッケージ幅	130,00 mm
パッケージ重量	1,16 kg
パッケージ体積	3,07 dm³
パッケージ　詳細	カートンボックス
パッケージ　数量	10 個
パッケージ EAN コード	8015747272919
サブパッケージ 重量	0,58 kg
サブパッケージ 詳細	プラスチック包装
サブパッケージ 数量	5 個
サブパッケージ EAN バーコード	8015747272926

品番

MZOE 25 L25

カタログ図面

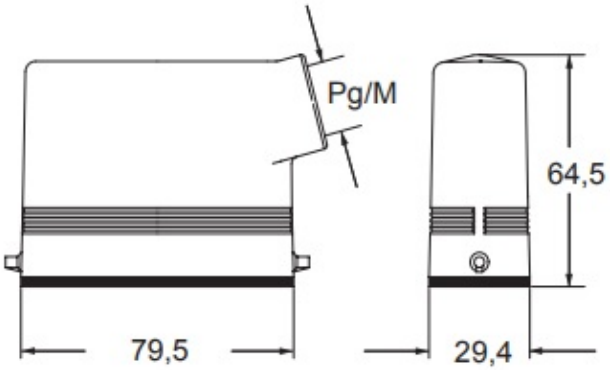

メモ

mmで示されている寸法は拘束力がなく、予告なく変更される場合があります。