品番

MZOE 15 L20

フード, E-Xtreme® CZ7 シリーズ, 2ペグ付, M20 サイドエントリー , サイズ "49.16"

製品説明	
製品タイプ	フード
シリーズ	E-Xtreme® CZ7
クロージングタイプ	2ペグ付
サイズ	サイズ49.16
ケーブルエントリー	サイドケーブルエントリー アダプタ無し M20
技術データ	
IP 保護等級	IP66 / IP67 / IP69
技術詳細	
重さ	1,00 g
動作温度範囲（最小・最大）	-40°C...+125°C

材料特性	
カラー	RAL 7016
認証 / 規格	
UL	ECBT2
cUL	ECBT8
ジェネラルオーダリングインフォメーション	
EAN13 コード	8015747255158
ecl@ss 分類	27440202
ETIM 分類	EC000437
パッケージ情報	
パッケージ長さ	180,00 mm
パッケージ高さ	120,00 mm
パッケージ幅	155,00 mm
パッケージ体積	3,35 dm³
パッケージ　詳細	カートンボックス
パッケージ　数量	10 個
パッケージ EAN コード	8015747005630
サブパッケージ 詳細	プラスチック包装
サブパッケージ 数量	5 個
サブパッケージ EAN バーコード	8015747055321

品番

MZOE 15 L20

カタログ図面

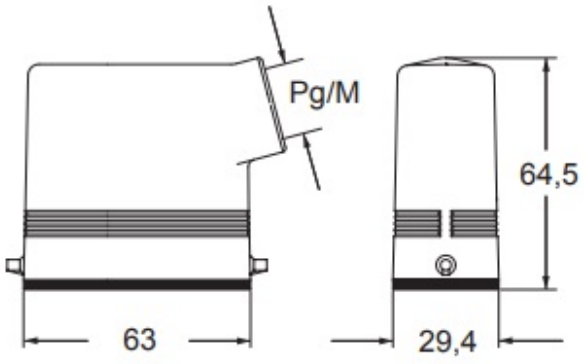

メモ

mmで示されている寸法は拘束力がなく、予告なく変更される場合があります。