品番

MZAP 25 LS25

サーフェイスマウントハウジング, IL-BRID シリーズ, 1レバー付,M25ケーブルエントリー,サイズ "66.16", ハイコンストラクション, 金属カバー付

製品説明	
製品タイプ	サーフェイスマウントハウジング
シリーズ	IL-BRID
クロージングタイプ	1レバー付
サイズ	サイズ"66.16"
ケーブルエントリー	ケーブルエントリー付 M25
仕様	ハイコンストラクション, 金属カバー付
技術データ	
IP 保護等級	IP65 / IP66 / IP69
技術詳細	
重さ	226,00 g
動作温度範囲（最小・最大）	-40°C...+125°C

材料特性	
その他の素材	レバー: ポリアミド(PA) および ステンレス鋼製スチールコア
カラー	RAL 7040
認証 / 規格	
UL	ECBT2
cUL	ECBT8
ジェネラルオーダリングインフォメーション	
EAN13 コード	8015747148412
ecl@ss 分類	27440202
ETIM 分類	EC000437
パッケージ情報	
パッケージ長さ	190,00 mm
パッケージ高さ	125,00 mm
パッケージ幅	330,00 mm
パッケージ重量	2,45 kg
パッケージ体積	7,84 dm³
パッケージ　詳細	カートンボックス
パッケージ　数量	10 個
パッケージ EAN コード	8015747181808

品番

MZAP 25 LS25

カタログ図面

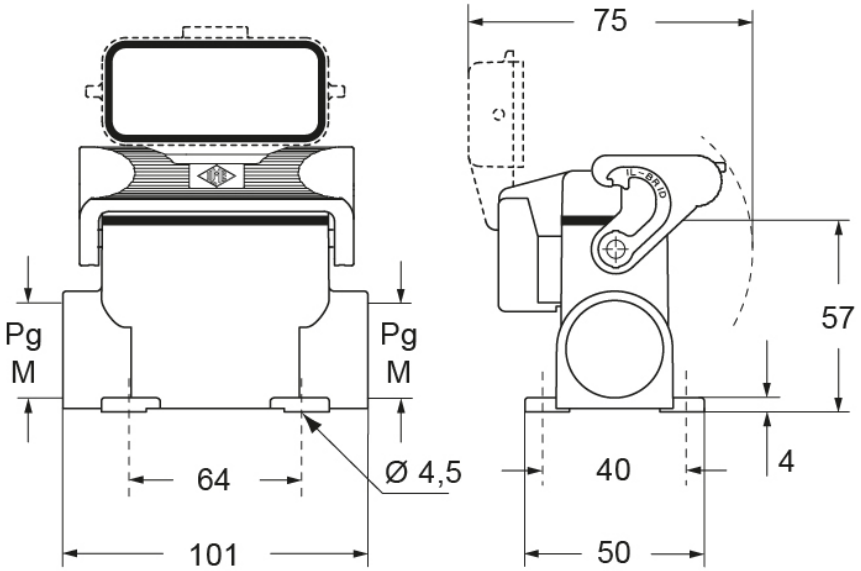

メモ

mm**で**示**されている**寸法**は**拘束力**がなく**、予告**なく**変更**される**場合**があります**。