品番

MVAP 06LSP40

サーフェイスマウントハウジング, V-タイプ シリーズ, 1レバー付, M40 ケーブルエントリー , サイズ "44.27", ハイコンストラクション, SIMPLEX セルフクロージングカバー付き

製品説明	
製品タイプ	サーフェイスマウントハウジング
シリーズ	V-タイプ
クロージングタイプ	1レバー付
サイズ	サイズ"44.27"
ケーブルエントリー	ケーブルエントリー付 M40
仕様	ハイコンストラクション,SIMPLEXセルフクロージングカバー
技術データ	
IP 保護等級	IP65
技術詳細	
重さ	1,00 g
動作温度範囲（最小・最大）	-40°C...+125°C

材料特性	
その他の素材	ネジ: ステンレス鋼 ガスケット: NBR
カラー	RAL 7040
認証 / 規格	
認証	DNV, BV
UL	ECBT2
cUL	ECBT8
ジェネラルオーダリングインフォメーション	
EAN13 コード	8015747267328
ecl@ss 分類	27440202
ETIM 分類	EC000437
パッケージ情報	
パッケージ　詳細	カートンボックス
パッケージ　数量	10 個
パッケージ EAN コード	8015747184519
サブパッケージ 詳細	プラスチック包装
サブパッケージ 数量	5 個
サブパッケージ EAN バーコード	8015747184526

品番

MVAP 06LSP40

カタログ図面

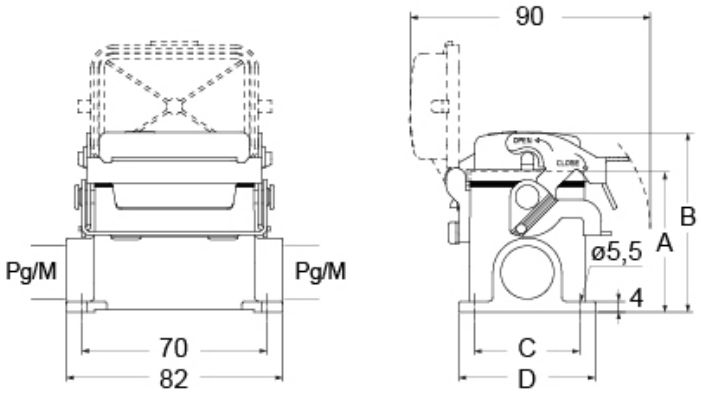

part No.	A	B	C	D
CVP / MVP 6 LSP	53	68	40	52
CVAP / MVAP 6 LSP	74	89	45	57

メモ

mmで示されている寸法は拘束力がなく、予告なく変更される場合があります。