品番

MMP 06 LS225

サーフェイスマウントハウジング, 830V シリーズ, 1レバー付, M25 x 2 ケーブルエントリー , サイズ "77.27", 金属カバー付

製品説明	
製品タイプ	サーフェイスマウントハウジング
シリーズ	830V
クロージングタイプ	1レバー付
サイズ	サイズ"77.27"
ケーブルエントリー	ケーブルエントリー付 M25 x 2
仕様	金属カバー付
技術データ	
IP 保護等級	IP65
技術詳細	
重さ	353,00 g
動作温度範囲（最小・最大）	-40°C...+125°C

材料特性	
カラー	RAL 7040
認証 / 規格	
認証	DNV, BV
UL	ECBT2
cUL	ECBT8
ジェネラルオーダリングインフォメーション	
EAN13 コード	8015747058643
パッケージ情報	
サブパッケージ 重量	1,77 kg
サブパッケージ 詳細	プラスチック包装
サブパッケージ 数量	5 個
サブパッケージ EAN バーコード	8015747108034

品番

MMP 06 LS225

カタログ図面

CMP L CMAP L - MMP L MMAP L

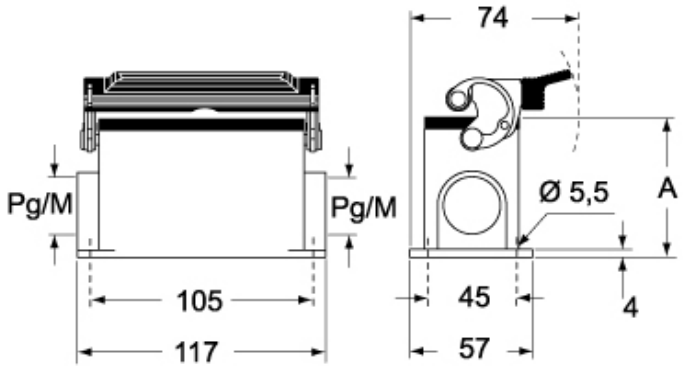

CMP LS CMAP LS - MMP LS MMAP LS

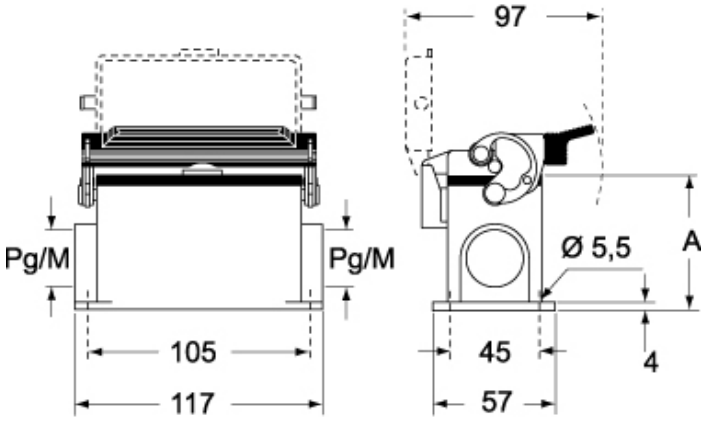

	A
CMP L / MMP L	63
CMAP L / MMAP L	77
CMP LS / MMP LS	63
CMAP LS / MMAP LS	77

メモ

mmで示されている寸法は拘束力がなく、予告なく変更される場合があります。