品番

MMAP 16CS232

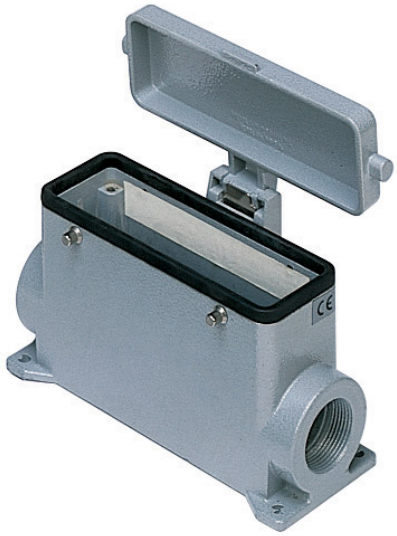

サーフェイスマウントハウジング, 830V シリーズ, 4ペグ付, M32 x 2 ケーブルエントリー , サイズ "104.27", ハイコンストラクション, 金属カバー付

製品説明	
製品タイプ	サーフェイスマウントハウジング
シリーズ	830V
クロージングタイプ	4ペグ付
サイズ	サイズ104.27
ケーブルエントリー	ケーブルエントリー付 M32 x 2
仕様	ハイコンストラクション, 金属カバー付
技術データ	
IP 保護等級	IP65
技術詳細	
重さ	505,00 g
動作温度範囲（最小・最大）	-40°C...+125°C

材料特性	
カラー	RAL 7040
認証 / 規格	
認証	DNV, BV
UL	ECBT2
cUL	ECBT8
ジェネラルオーダリングインフォメーション	
EAN13 コード	8015747057851
パッケージ情報	
サブパッケージ 重量	2,53 kg
サブパッケージ 詳細	プラスチック包装
サブパッケージ 数量	5 個
サブパッケージ EAN バーコード	8015747106641

品番

MMAP 16CS232

カタログ図面

CMP CMAP - MMP MMAP

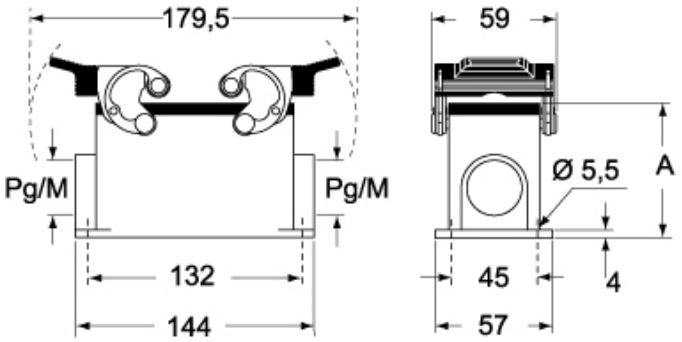

CMP CS/CP CMAP CS/CP - MMP CS/CP MMAP CS/CP

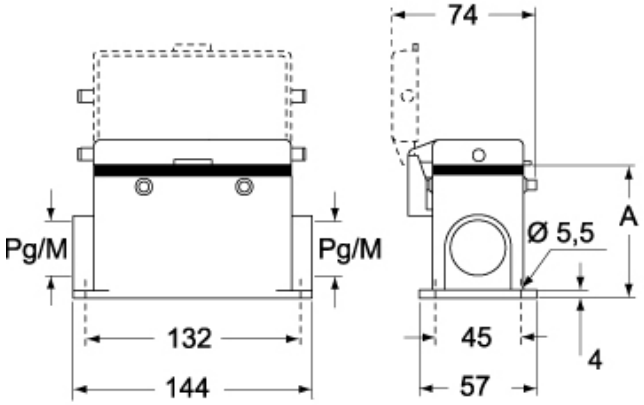

	A
CMP / MMP	63
CMAP / MMAP	80
CMP CS / MMP CS	63
CMAP CS / MMAP CS	80
CMP CP / MMP CP	63
CMAP CP / MMAP CP	80

メモ

mmで示されている寸法は拘束力がなく、予告なく変更される場合があります。