品番

MLAV 06 LG25

フード, IL-BRID-タイプ シリーズ, 1レバー付, M25 トップエントリー , サイズ "44.27", ハイコンストラクション

製品説明	
製品タイプ	フード
シリーズ	IL-BRID
クロージングタイプ	1レバー付
サイズ	サイズ"44.27"
ケーブルエントリー	トップケーブルエントリー M25
仕様	ハイコンストラクション
技術データ	
IP 保護等級	IP65 / IP66 / IP69
技術詳細	
重さ	224,00 g
動作温度範囲（最小・最大）	-40°C...+125°C

材料特性	
その他の素材	レバー: ポリアミド(PA) および ステンレス鋼製スチールコア ガスケット: NBR
カラー	RAL 7040 ライトグレー
RoHs適合	適合（適用除外品） 6(c): 鉛含有量が重量比4%以下の銅合金
中国RoHs-EFUP適合	50
REACH SVHS物質	適応除外あり 鉛
認証 / 規格	
認証	DNV
ジェネラルオーダリングインフォメーション	
EAN13 コード	8015747287913
ecl@ss 分類	27440202
ETIM 分類	EC000437
パッケージ情報	
パッケージ長さ	270,00 mm
パッケージ高さ	130,00 mm
パッケージ幅	180,00 mm
パッケージ重量	2,43 kg
パッケージ　詳細	カートンボックス
パッケージ　数量	10 個
パッケージ EAN コード	8015747118866
サブパッケージ 重量	1,22 kg
サブパッケージ 詳細	プラスチック包装
サブパッケージ 数量	5 個
サブパッケージ EAN バーコード	8015747295000

品番

MLAV 06 LG25
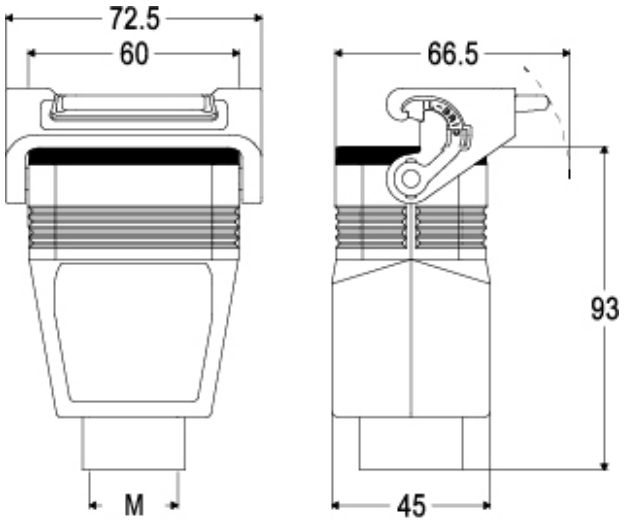
カタログ図面