品番

MKG VA25

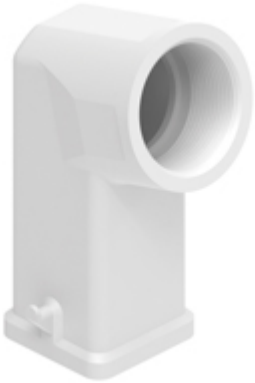

フード, CK シリーズ, 2ペグ付, M25 サイドエントリー , サイズ "21.21", ガスケット付き

製品説明	
製品タイプ	フード
シリーズ	CK
クロージングタイプ	2ペグ付
サイズ	サイズ"21.21"
ケーブルエントリー	サイドケーブルエントリー アダプタ無し M25
仕様	ガスケット付
技術データ	
IP 保護等級	IP44 - IP66 / IP67 / IP69 with CKR 65 (D)
技術詳細	
重さ	17,00 g
動作温度範囲（最小・最大）	-40°C...+125°C

材料特性	
その他の素材	ガスケット: TPE
カラー	RAL 7035
RoHs適合	適合
中国RoHs-EFUP適合	E
REACH SVHS物質	いいえ
ジェネラルオーダリングインフォメーション	
EAN13 コード	8015747062244
ecl@ss 分類	27440202
ETIM 分類	EC000437
パッケージ情報	
パッケージ長さ	330,00 mm
パッケージ高さ	170,00 mm
パッケージ幅	230,00 mm
パッケージ重量	2,08 kg
パッケージ体積	12,90 dm³
パッケージ　詳細	カートンボックス
パッケージ　数量	100 個
パッケージ EAN コード	8015747301572
サブパッケージ 重量	0,21 kg
サブパッケージ 詳細	カートンボックス
サブパッケージ 数量	10 個
サブパッケージ EAN バーコード	8015747301589

品番

MKG VA25

カタログ図面

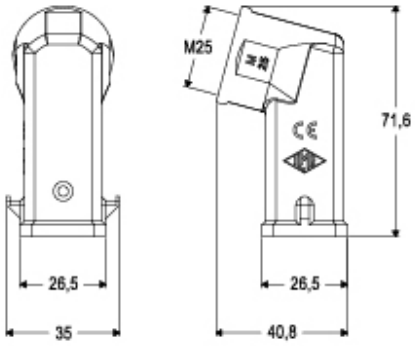

メモ

mmで示されている寸法は拘束力がなく、予告なく変更される場合があります。