品番

MKAXXW IF

バルクヘッドマウントハウジング, W-タイプ シリーズ, 1レバー付, M32 雄ねじ付き, サイズ "21.21"

製品説明	
製品タイプ	バルクヘッドハウジング
シリーズ	W-タイプ 過酷環境用
クロージングタイプ	1レバー付
サイズ	サイズ"21.21"
ケーブルエントリー	丸形固定ネジ付 M32
技術データ	
IP 保護等級	IP44 - IP66 / IP67 / IP69 with CKR 65 (D)
技術詳細	
動作温度範囲（最小・最大）	-40°C...+125°C

材料特性	
主な素材	亜鉛ダイカスト
その他の素材	レバー: ステンレス鋼 ガスケット: FKM
カラー	グレ RAL 7040
RoHs適合	ポリカーボネート
中国RoHs-EFUP適合	E
REACH SVHS物質	いいえ
認証 / 規格	
認証	DNV, BV
UL	ECBT2
cUL	ECBT8
ジェネラルオーダリングインフォメーション	
EAN13 コード	8015747269025
ecl@ss 分類	27440202
ETIM 分類	EC000437

品番

MKAXXW IF

カタログ図面

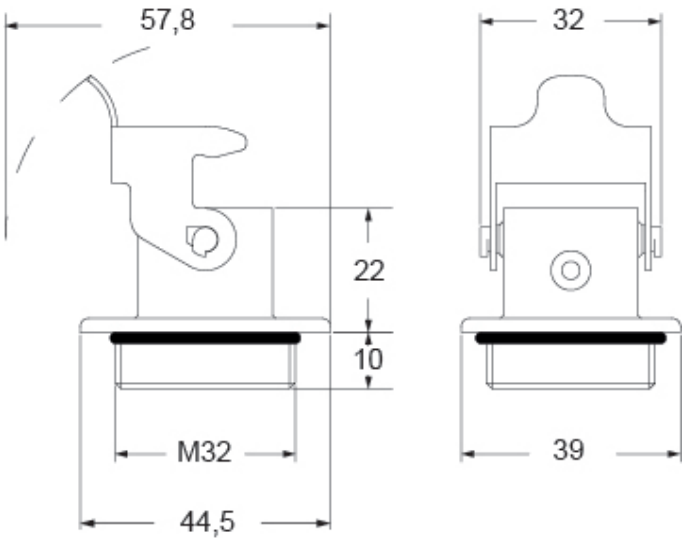

カタログ図面

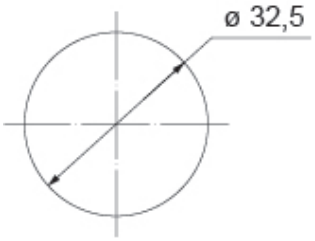

メモ

mmで示されている寸法は拘束力がなく、予告なく変更される場合があります。