品番

MHV 32.32

フード, C-タイプ シリーズ, 4ペグ付, M32 トップエントリー , サイズ "77.62"

製品説明	
製品タイプ	フード
シリーズ	C-タイプ
クロージングタイプ	4ペグ付
サイズ	サイズ"77.62"
ケーブルエントリー	トップケーブルエントリー M32
技術データ	
IP 保護等級	IP65 / IP66 / IP69
技術詳細	
重さ	422,00 g
動作温度範囲（最小・最大）	-40°C...+125°C

材料特性	
カラー	RAL 7040
RoHs適合	適合（適用除外品） 6(c): 鉛含有量が重量比4%以下の銅合金
中国RoHs-EFUP適合	50
REACH SVHS物質	適応除外あり 鉛
SCIP番号	15deaf78-e939-4401-a0b0-e2228ca32a03
認証 / 規格	
認証	DNV, BV
UL	ECBT2
cUL	ECBT8
ジェネラルオーダリングインフォメーション	
EAN13 コード	8015747056311
ecl@ss 分類	27440202
ETIM 分類	EC000437
パッケージ情報	
パッケージ長さ	370,00 mm
パッケージ高さ	140,00 mm
パッケージ幅	210,00 mm
パッケージ重量	3,64 kg
パッケージ体積	10,88 dm³
パッケージ　詳細	カートンボックス
パッケージ　数量	8 個
パッケージ EAN コード	8015747056328
サブパッケージ 重量	0,46 kg
サブパッケージ 詳細	プラスチック包装
サブパッケージ 数量	1 個
サブパッケージ EAN バーコード	8015747056335

品番

MHV 32.32

カタログ図面

CHO - CHV MHO/MFO/MFV - MHV MMV (MMAV)

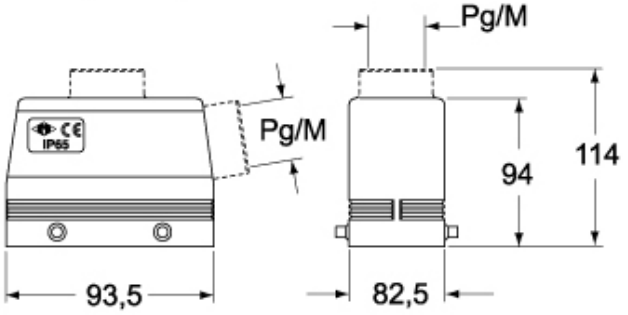

CHV G - MHV G - MFV G

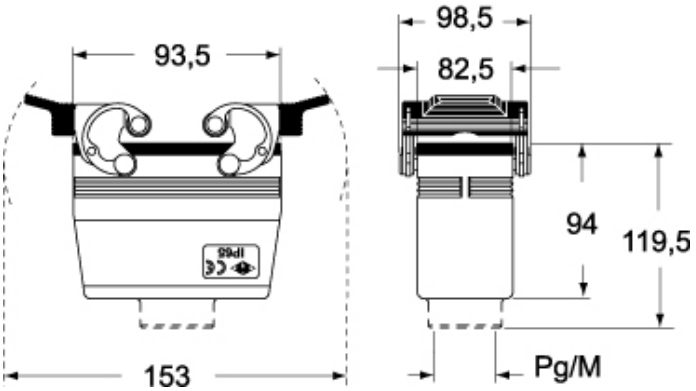

メモ

mmで示されている寸法は拘束力がなく、予告なく変更される場合があります。