品番

MHV 06 LX20

フード, C-タイプ シリーズ, 1レバー付, M20 トップエントリー , サイズ "44.27"

製品説明	
製品タイプ	フード
シリーズ	C-タイプ
クロージングタイプ	1レバー付
サイズ	サイズ"44.27"
ケーブルエントリー	トップケーブルエントリー アダプタ無し M20
技術データ	
IP 保護等級	IP65 / IP66 / IP69
技術詳細	
重さ	139,00 g
動作温度範囲（最小・最大）	-40°C...+125°C

材料特性	
その他の素材	レバー: ステンレス鋼、 ポリアミド(PA)
カラー	RAL 7040
認証 / 規格	
認証	DNV, BV
UL	ECBT2
cUL	ECBT8
ジェネラルオーダリングインフォメーション	
EAN13 コード	8015747055444
ecl@ss 分類	27440202
ETIM 分類	EC000437
パッケージ情報	
パッケージ長さ	180,00 mm
パッケージ高さ	105,00 mm
パッケージ幅	270,00 mm
パッケージ重量	1,70 kg
パッケージ体積	5,10 dm³
パッケージ　詳細	カートンボックス
パッケージ　数量	10 個
パッケージ EAN コード	8015747256544
サブパッケージ 重量	0,85 kg
サブパッケージ 詳細	プラスチック包装
サブパッケージ 数量	5 個
サブパッケージ EAN バーコード	8015747055451

品番

MHV 06 LX20

カタログ図面

CHO LX CHV LX - MHO LX MHV LX

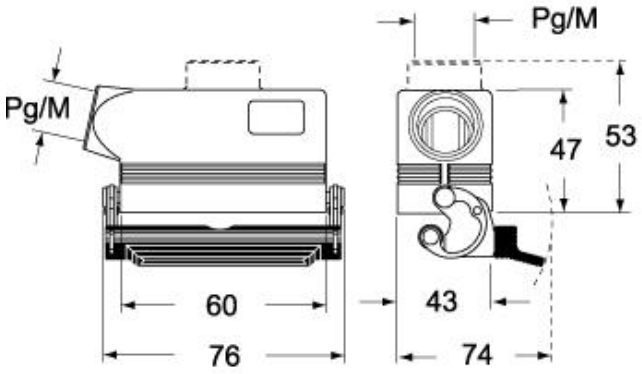

CHV LG (CAV LG), MHV LG (MAV LG) [MFV LG]

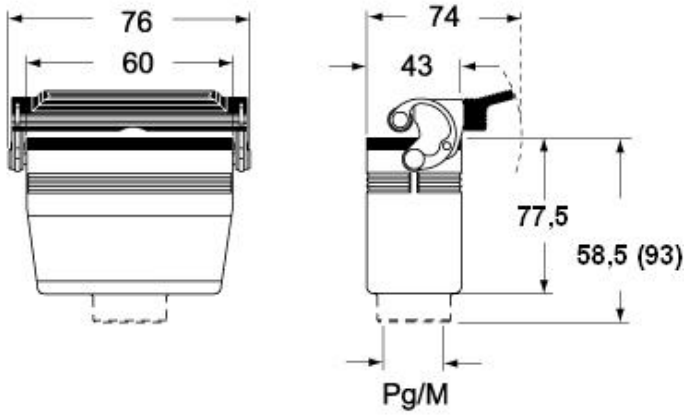

CHO L (CAO L) - MHO (MAO/MFO/MFV L)
MHV L [MAV L]

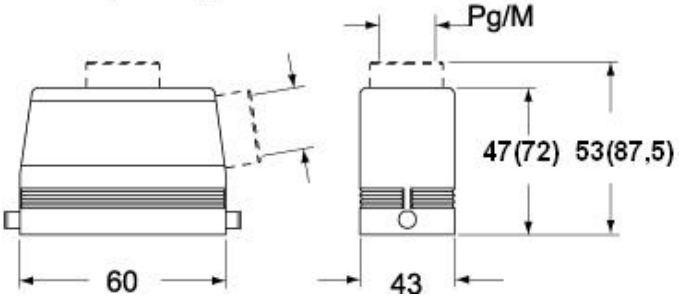

メモ

mmで示されている寸法は拘束力がなく、予告なく変更される場合があります。