品番

MHP 50 CS232

サーフェイスマウントハウジング, C-タイプ シリーズ, 4ペグ付, M32 x 2 ケーブルエントリー , サイズ "66.40", 金属カバー付

製品説明	
製品タイプ	サーフェイスマウントハウジング
シリーズ	C-タイプ
クロージングタイプ	4ペグ付
サイズ	サイズ"66.40"
ケーブルエントリー	ケーブルエントリー付 M32 x 2
仕様	金属カバー付
技術データ	
IP 保護等級	IP65
技術詳細	
重さ	440,00 g
動作温度範囲（最小・最大）	-40°C...+125°C

材料特性	
その他の素材	ガスケット: NBR
カラー	RAL 7040
認証 / 規格	
認証	DNV, BV
UL	ECBT2
cUL	ECBT8
ジェネラルオーダリングインフォメーション	
EAN13 コード	8015747055192
ecl@ss 分類	27440202
ETIM 分類	EC000437
パッケージ情報	
サブパッケージ 長さ	175,00 mm
サブパッケージ 高さ	100,00 mm
サブパッケージ 幅	235,00 mm
サブパッケージ 重量	2,20 kg
サブパッケージ 体積	4,11 dm³
サブパッケージ 詳細	カートンボックス
サブパッケージ 数量	5 個
サブパッケージ EAN バーコード	8015747110563

品番

MHP 50 CS232

カタログ図面

CHP - MHP

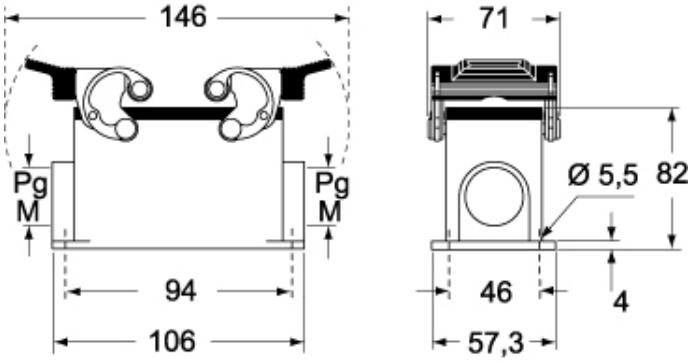

CHP CS - MHP CS

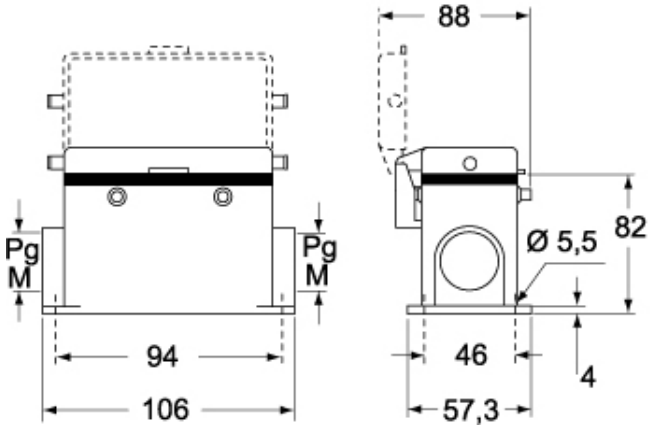

カタログ図面

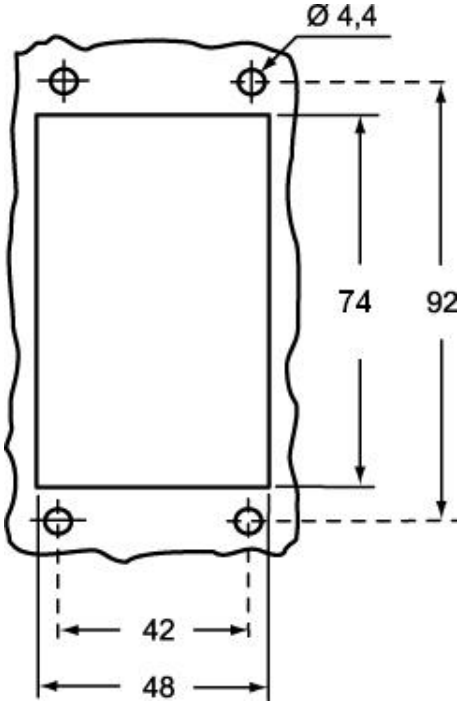

メモ

mmで示されている寸法は拘束力がなく、予告なく変更される場合があります。