品番

MHOS 24.25

フード, EMC シリーズ, 4ペグ付, M25 サイドエントリー , サイズ "104.27"

製品説明	
製品タイプ	フード
シリーズ	EMC
クロージングタイプ	4ペグ付
サイズ	サイズ"104.27"
ケーブルエントリー	サイドケーブルエントリー アダプタ無し M25
技術データ	
IP 保護等級	IP65 / IP66 / IP69
技術詳細	
重さ	189,00 g
動作温度範囲（最小・最大）	-40°C...+125°C

認証 / 規格	
認証	DNV, BV
UL	ECBT2
cUL	ECBT8
ジェネラルオーダリングインフォメーション	
EAN13 コード	8015747152648
ecl@ss 分類	27440202
ETIM 分類	EC000437
パッケージ情報	
サブパッケージ 重量	0,19 kg
サブパッケージ 詳細	プラスチック包装
サブパッケージ 数量	1 個
サブパッケージ EAN バーコード	8015747192897

品番

MHOS 24.25

カタログ図面

CHOS (CAOS) - MHOS (MAOS)

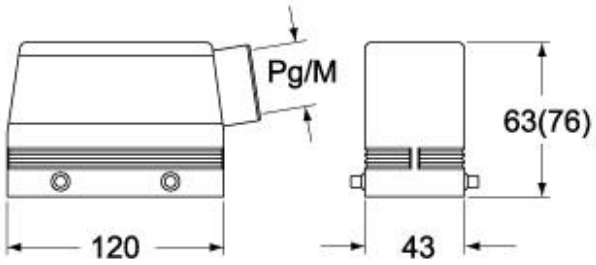

CHVS (CAVS) - MHVS (MAVS)

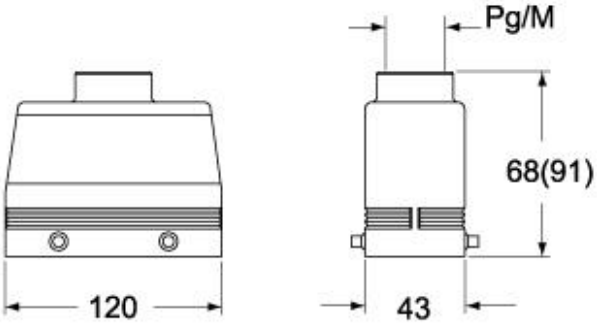

CHCS G

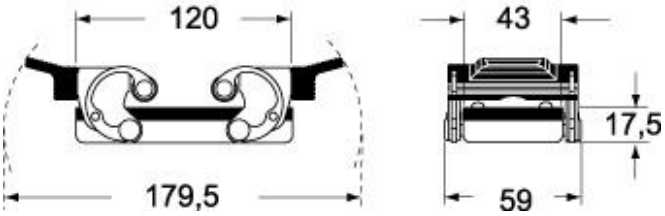

メモ

mmで示されている寸法は拘束力がなく、予告なく変更される場合があります。