品番

MGK V25 B

フード, IP68 シリーズ, 2バイヨネットロック付き, M25 トップエントリー , サイズ "21.21"

製品説明	
製品タイプ	フード
シリーズ	IP68
クロージングタイプ	2バヨネット
サイズ	サイズ"21.21"
ケーブルエントリー	トップケーブルエントリー アダプタ無し M25
技術データ	
IP 保護等級	IP66 / IP68 / IP69
技術詳細	
重さ	87,00 g
動作温度範囲（最小・最大）	-40°C...+125°C

材料特性	
主な素材	アルミダイカスト
その他の素材	バイヨネット: ステンレス鋼
カラー	RAL 9005
認証 / 規格	
認証	DNV, BV
UL	ECBT2
cUL	ECBT8
ジェネラルオーダリングインフォメーション	
EAN13 コード	8015747263320
ecl@ss 分類	27440202
ETIM 分類	EC000437
パッケージ情報	
パッケージ重量	0,92 kg
パッケージ　詳細	カートンボックス
パッケージ　数量	10 個
パッケージ EAN コード	8015747263337
サブパッケージ 長さ	145,00 mm
サブパッケージ 高さ	89,00 mm
サブパッケージ 幅	120,00 mm
サブパッケージ 重量	0,09 kg
サブパッケージ 体積	1,55 dm³
サブパッケージ 詳細	プラスチック袋
サブパッケージ 数量	1 個
サブパッケージ EAN バーコード	8015747263344

品番

MGK V25 B

カタログ図面

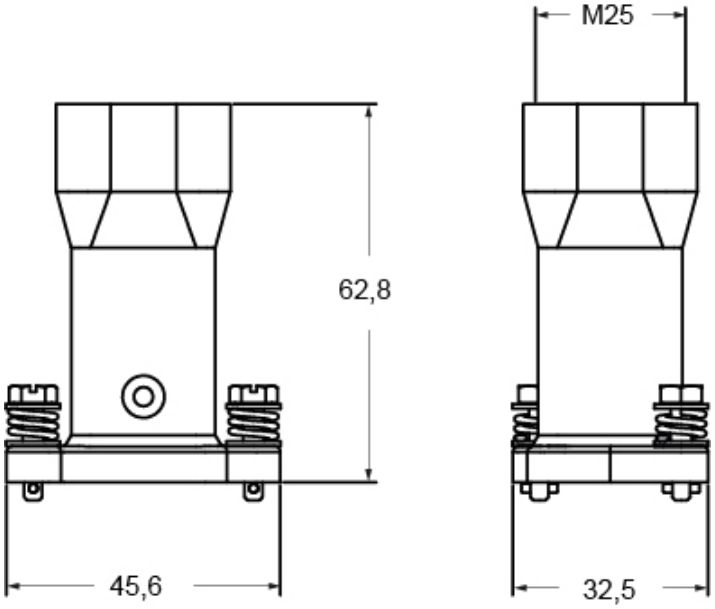

メモ

mmで示されている寸法は拘束力がなく、予告なく変更される場合があります。