品番

MBV 16.40

フード, BIG シリーズ, 4ペグ付, M40 トップエントリー , サイズ "77.27"

製品説明	
製品タイプ	フード
シリーズ	BIG
クロージングタイプ	4ペグ付
サイズ	サイズ"77.27"
ケーブルエントリー	トップケーブルエントリー アダプタ無し M40
技術データ	
IP 保護等級	IP66
技術詳細	
重さ	600,00 g
動作温度範囲（最小・最大）	-40°C...+125°C

材料特性	
その他の素材	ガスケット: NBR
カラー	RAL 7040
認証 / 規格	
認証	DNV, BV
UL	ECBT2
cUL	ECBT8
ジェネラルオーダリングインフォメーション	
EAN13 コード	8015747187206
ecl@ss 分類	27440202
ETIM 分類	EC000437
パッケージ情報	
パッケージ長さ	130,00 mm
パッケージ高さ	145,00 mm
パッケージ幅	300,00 mm
パッケージ重量	2,45 kg
パッケージ体積	5,66 dm³
パッケージ　詳細	カートンボックス
パッケージ　数量	4 個
パッケージ EAN コード	8015747220880
サブパッケージ 重量	0,61 kg
サブパッケージ 詳細	プラスチック包装
サブパッケージ 数量	1 個
サブパッケージ EAN バーコード	8015747036122

品番

MBV 16.40

カタログ図面

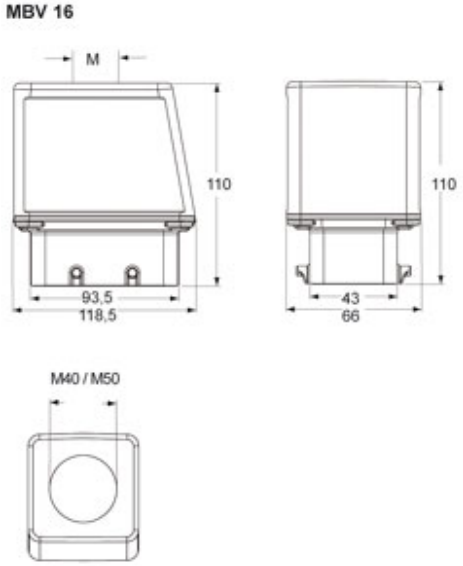

メモ

mmで示されている寸法は拘束力がなく、予告なく変更される場合があります。