品番

JMPAP 16.232

サーフェイスマウントハウジング, JEI®-P シリーズ, 2レバー付, M32 x 2 ケーブルエントリー , サイズ 77.27, ハイコンストラクション

製品説明	
製品タイプ	サーフェイスマウントハウジング
シリーズ	JEI®-P
クロージングタイプ	2レバー付
サイズ	サイズ"77.27"
ケーブルエントリー	ケーブルエントリー付 M32 x 2
仕様	ハイコンストラクション
技術データ	
IP 保護等級	IP65
技術詳細	
重さ	380,00 g
動作温度範囲（最小・最大）	-40°C...+125°C

材料特性	
カラー	RAL 7040
認証 / 規格	
認証	DNV, BV
ジェネラルオーダリングインフォメーション	
EAN13 コード	8015747219075
パッケージ情報	
パッケージ長さ	475,00 mm
パッケージ高さ	220,00 mm
パッケージ幅	175,00 mm
パッケージ重量	4,07 kg
パッケージ体積	18,29 dm³
パッケージ　詳細	カートンボックス
パッケージ　数量	10 個
パッケージ EAN コード	8015747251051
サブパッケージ 重量	2,04 kg
サブパッケージ 詳細	プラスチック包装
サブパッケージ 数量	5 個
サブパッケージ EAN バーコード	8015747251068

品番

JMPAP 16.232

カタログ図面

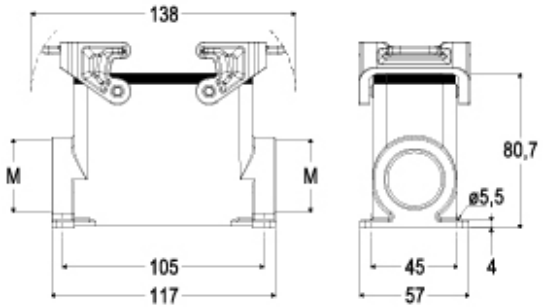

メモ

mmで示されている寸法は拘束力がなく、予告なく変更される場合があります。