品番

CZOS 25 L

フード, EMC シリーズ, 2ペグ付, Pg16 サイドエントリー , サイズ "66.16"

製品説明	
製品タイプ	フード
シリーズ	EMC
クロージングタイプ	2ペグ付
サイズ	サイズ"66.16"
ケーブルエントリー	サイドケーブルエントリー アダプタ無し Pg16
技術データ	
IP 保護等級	IP65 / IP66 / IP69
技術詳細	
重さ	110,00 g
動作温度範囲（最小・最大）	-40°C...+125°C

認証 / 規格	
認証	DNV, BV
UL	ECBT2
cUL	ECBT8
ジェネラルオーダリングインフォメーション	
EAN13 コード	8015747150651
パッケージ情報	
サブパッケージ 長さ	120,00 mm
サブパッケージ 高さ	105,00 mm
サブパッケージ 幅	160,00 mm
サブパッケージ 重量	1,10 kg
サブパッケージ 体積	2,02 dm³
サブパッケージ 詳細	カートンボックス
サブパッケージ 数量	10 個
サブパッケージ EAN バーコード	8015747166492

品番

CZOS 25 L

カタログ図面

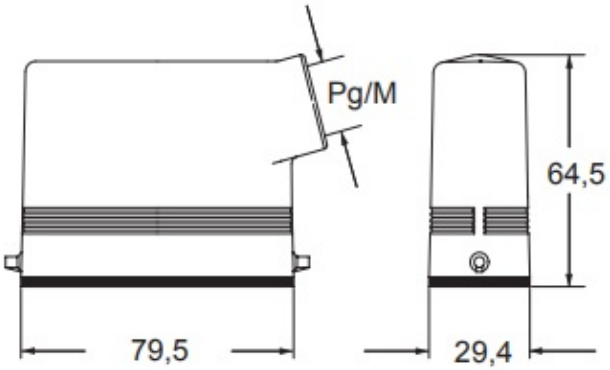

メモ

mmで示されている寸法は拘束力がなく、予告なく変更される場合があります。