品番

CYR 16.3

ケーブルパッシング フード, 4ペグ付, Ø 5 - 13,5 mmケーブル用 3穴

製品説明	
製品タイプ	ケーブルパッシングフード
シリーズ	特殊エンクロージャ
クロージングタイプ	4ペグ付
仕様	3穴用 適合ケーブルØ 5 - 13.5
技術詳細	
重さ	225,00 g
動作温度範囲（最小・最大）	-40°C...+125°C

材料特性	
カラー	RAL 7040
認証 / 規格	
UL	ECBT2
cUL	ECBT8
ジェネラルオーダリングインフォメーション	
EAN13 コード	8015747042918
ecl@ss 分類	27440202
ETIM 分類	EC000437
パッケージ情報	
パッケージ長さ	210,00 mm
パッケージ高さ	135,00 mm
パッケージ幅	280,00 mm
パッケージ重量	4,50 kg
パッケージ体積	7,94 dm³
パッケージ　詳細	カートンボックス
パッケージ　数量	20 個
パッケージ EAN コード	8015747042925
サブパッケージ 重量	0,23 kg
サブパッケージ 詳細	カートンボックス
サブパッケージ 数量	1 個
サブパッケージ EAN バーコード	8015747042932

品番

CYR 16.3

カタログ図面

CYR

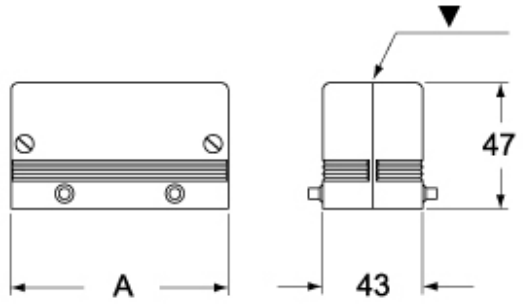

	A		nr.
CYR 16.3	93,3	Ø 5 / 13,3	**3**
CYR 24.4	120	Ø 5 / 13,3	**4**

メモ

mmで示されている寸法は拘束力がなく、予告なく変更される場合があります。