品番

CXA 02 IA

アングル バルクヘッドハウジング, MIXO TWO シリーズ, 1レバー付, 2モジュール, PE接続端子及びコンタクト付き

製品説明	
製品タイプ	アングルバルクヘッドハウジング
シリーズ	MIXO TWO
クロージングタイプ	1レバー付
サイズ	2モジュール
仕様	保護アース端子付き
技術データ	
IP 保護等級	IP65
技術詳細	
重さ	1,00 g
動作温度範囲（最小・最大）	-40°C...+125°C
PE 接続締付けトルク	1,2 Nm

材料特性	
主な素材	亜鉛ダイカスト
その他の素材	レバー: ポリアミド(PA) および ステンレス鋼製スチールコア ガスケット: NBR
カラー	RAL 7040 ライトグレー
RoHs適合	ポリカーボネート
中国RoHs-EFUP適合	E
REACH SVHS物質	いいえ
ジェネラルオーダリングインフォメーション	
EAN13 コード	8015747302746
ecl@ss 分類	27440202
ETIM 分類	EC000437
パッケージ情報	
パッケージ長さ	180,00 mm
パッケージ高さ	120,00 mm
パッケージ幅	155,00 mm
パッケージ体積	3,35 dm³
パッケージ　詳細	カートンボックス
パッケージ　数量	10 個
パッケージ EAN コード	8015747302753
サブパッケージ 詳細	プラスチック袋
サブパッケージ 数量	1 個
サブパッケージ EAN バーコード	8015747302760

品番

CXA 02 IA

カタログ図面

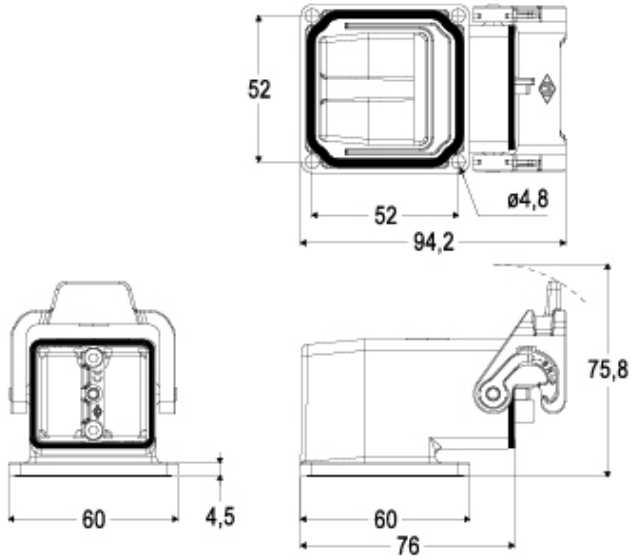

カタログ図面

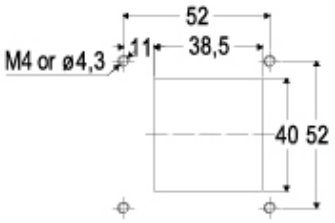

メモ

mmで示されている寸法は拘束力がなく、予告なく変更される場合があります。