品番

CX 02 PDM

ドッキングフレーム, フローティング, サイズ 44.27, 2モジュールMIXO

製品説明	
サイズ	サイズ"44.27"
仕様	2モジュラーインサート用, エンクロージャサイズ44.27
技術データ	
IP 保護等級	IP20
技術詳細	
機械寿命	≥ 500 | ≥ 10000 (HNM コンタクト付き MIXO)
重さ	1,00 g
動作温度範囲（最小・最大）	-40°C … +125°C
UL 94 可燃性定格	V-0

材料特性	
主な素材	Polycarbonate (PC)
カラー	RAL 7032
RoHs適合	適合
中国RoHs-EFUP適合	E
REACH SVHS物質	いいえ
ジェネラルオーダリングインフォメーション	
EAN13 コード	8015747303163
ecl@ss 分類	27440210
ETIM 分類	EC002310
パッケージ情報	
パッケージ　詳細	カートンボックス
パッケージ　数量	10 個
パッケージ EAN コード	8015747303217
サブパッケージ 詳細	プラスチック袋
サブパッケージ 数量	1 個
サブパッケージ EAN バーコード	8015747303224

品番

CX 02 PDM

カタログ図面

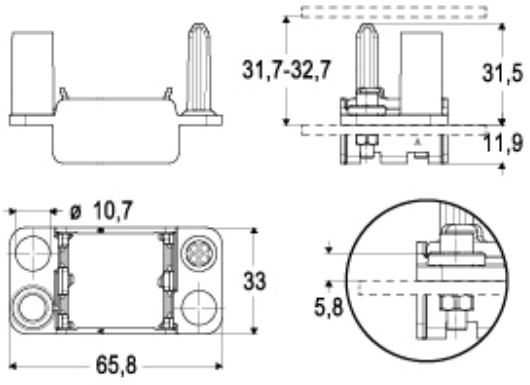

カタログ図面

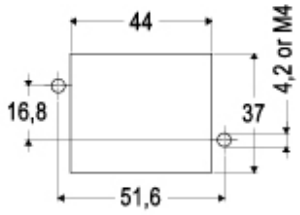

メモ

mmで示されている寸法は拘束力がなく、予告なく変更される場合があります。