品番

CX 01 TPF

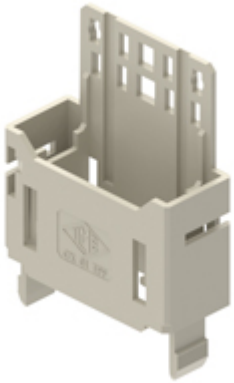

COBパネルサポートシリーズ,DINレールまたはネジ取り付け用固定ホルダ, MIXO1モジュール用

製品説明	
製品タイプ	MIXOホルダDINレール/ネジ止め
シリーズ	COBパネルサポート
サイズ	1モジュール
技術データ	
IP 保護等級	IP20
技術詳細	
機械寿命	≥ 500
動作温度範囲（最小・最大）	-40°C...+125°C
UL 94 可燃性定格	V-0

材料特性	
主な素材	Polycarbonate (PC)
カラー	RAL 7032
RoHs適合	適合
中国RoHs-EFUP適合	E
REACH SVHS物質	いいえ
ジェネラルオーダリングインフォメーション	
EAN13 コード	8015747301831
ecl@ss 分類	27440206
ETIM 分類	EC002312
パッケージ情報	
サブパッケージ 詳細	プラスチック袋
サブパッケージ 数量	1個
サブパッケージEAN バーコード	8015747301862

品番

CX 01 TPF

カタログ図面

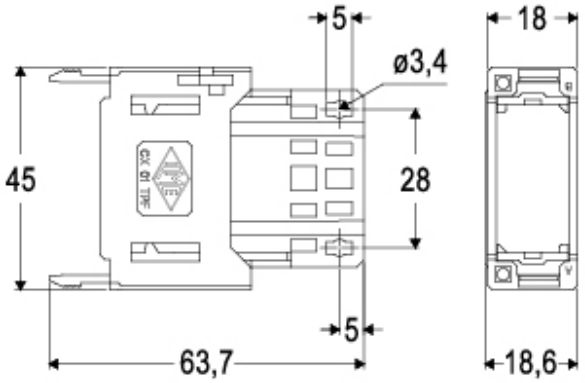

メモ

mmで示されている寸法は拘束力がなく、予告なく変更される場合があります。