品番

CX 01 GM

オス モジュラー インサート, MIXO シリーズ, 圧着式結線, 1 極, 1 **モジュール**, 100 A 830 V 8 kV 3

製品説明	
製品タイプ	モジュラーインサート
シリーズ	MIXO
接続タイプ	圧着式接続
性別	オス
極数	1極
サイズ	1モジュール
技術データ	
電流	100 A
電圧	830 V
定格インパルス耐電圧	8 kV
汚染度	3
IP 保護等級	エンクロージャなしの場合IP20 エンクロージャ有りの場合IP65/IP66/IP68/IP69
技術詳細	
重さ	14,50 g
動作温度範囲（最小・最大）	-40 °C ... +125 °C

材料特性	
カラー	RAL 7032
認証 / 規格	
認証	DNV, BV, EAC
UL	ECBT2
cUL	ECBT8
ジェネラルオーダリングインフォメーション	
EAN13 コード	8015747252140
ecl@ss 分類	27440205
ETIM 分類	EC000438
パッケージ情報	
パッケージ重量	0,09 kg
パッケージ体積	1,24 dm³
パッケージ　詳細	カートンボックス
パッケージ　数量	5 個
パッケージ EAN コード	8015747252164
サブパッケージ 長さ	90,00 mm
サブパッケージ 高さ	66,00 mm
サブパッケージ 幅	110,00 mm
サブパッケージ 重量	0,02 kg
サブパッケージ 体積	0,65 dm³
サブパッケージ 詳細	プラスチック袋
サブパッケージ 数量	1 個
サブパッケージ EAN バーコード	8015747252171

品番

CX 01 GM

カタログ図面

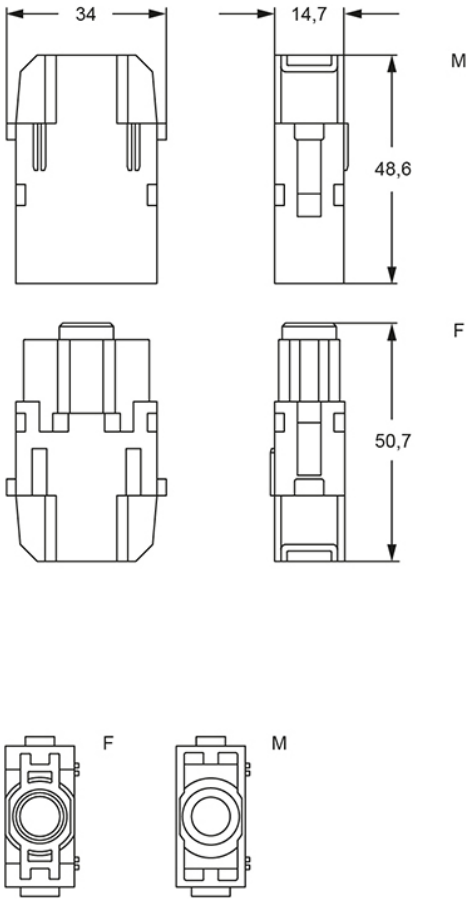

ディレーティング曲線

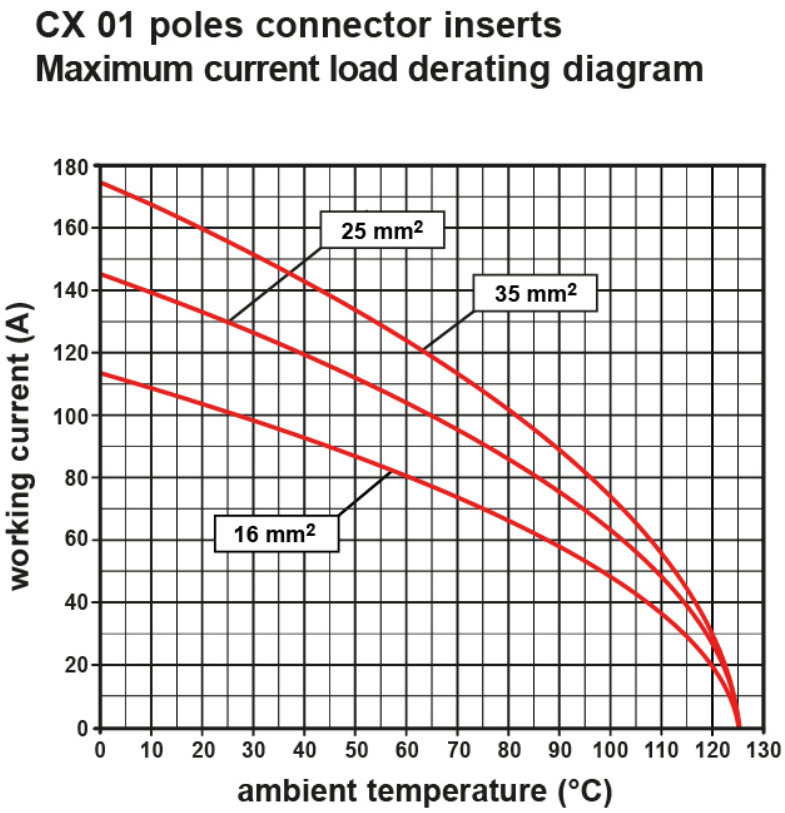

メモ

標準仕様：
標準コンタクトと標準フレーム(CX…TF/TM)を組み合わせた場合は、標準エンクロージャまたはCOBパネルサポートに取り付ける必要があります。（どちらも最大500回脱着）

mmで示されている寸法は拘束力がなく、予告なく変更される場合があります。