品番

CQO 24

フード, C-タイプ シリーズ, 4ペグ付, Pg36 サイドエントリー , サイズ "104.27", 拡大 バージョン

製品説明	
製品タイプ	フード
シリーズ	C-タイプ
クロージングタイプ	4ペグ付
サイズ	サイズ"104.27"
ケーブルエントリー	サイドケーブルエントリー アダプタ無し Pg36
仕様	拡張型フード
技術データ	
IP 保護等級	IP65 / IP66 / IP69
技術詳細	
重さ	292,00 g
動作温度範囲（最小・最大）	-40°C...+125°C

材料特性	
カラー	RAL 7040
認証 / 規格	
認証	DNV, BV
UL	ECBT2
cUL	ECBT8
ジェネラルオーダリングインフォメーション	
EAN13 コード	8015747037334
パッケージ情報	
パッケージ長さ	260,00 mm
パッケージ高さ	120,00 mm
パッケージ幅	140,00 mm
パッケージ重量	1,61 kg
パッケージ体積	4,37 dm³
パッケージ　詳細	カートンボックス
パッケージ　数量	5 個
パッケージ EAN コード	8015747037341
サブパッケージ 重量	0,32 kg
サブパッケージ 詳細	カートンボックス
サブパッケージ 数量	1 個
サブパッケージ EAN バーコード	8015747037358

品番

CQO 24

カタログ図面

CQO - MQO

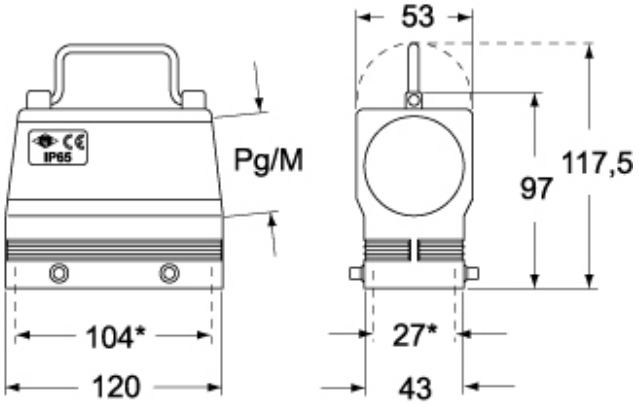

CQV - MQV

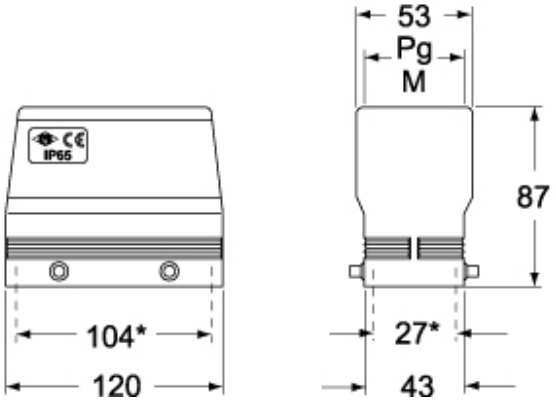

メモ

mmで示されている寸法は拘束力がなく、予告なく変更される場合があります。