品番

CQ4F 03/2

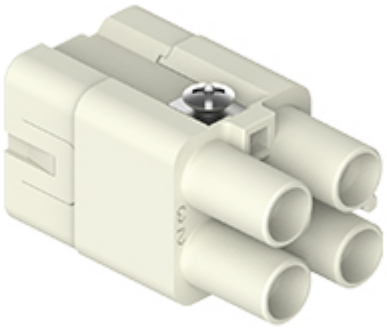

メス インサート, CQ **シリーズ**, 圧着式結線, 3 + 2 極 + PE, 40 A 400 V 6 kV 3 / 10 A 250 V 4 kV 3, **サイズ** "21.21"

製品説明	
製品タイプ	インサート
シリーズ	CQ
接続タイプ	圧着式接続
性別	メス
極数	3極 + ⏚
補助極	2極
サイズ	サイズ"21.21"
技術データ	
電流	40 A
電圧	400 V
定格インパルス耐電圧	6 kV
汚染度	3
IP 保護等級	エンクロージャなしの場合IP20 エンクロージャ有りの場合IP65/IP66/IP68/IP69
技術詳細	
重さ	15,00 g
動作温度範囲（最小・最大）	-40 °C ... +125 °C

材料特性	
主な素材	ポリカーボネート
カラー	RAL 7032
認証 / 規格	
認証	DNV, BV, EAC
UL	ECBT2, PVVA2
cUL	ECBT8, PVVA8
ジェネラルオーダリングインフォメーション	
EAN13 コード	8015747269506
ecl@ss 分類	27440205
ETIM 分類	EC000438
パッケージ情報	
パッケージ長さ	200,00 mm
パッケージ高さ	245,00 mm
パッケージ幅	146,00 mm
パッケージ重量	3,20 kg
パッケージ体積	7,15 dm³
パッケージ　詳細	カートンボックス
パッケージ　数量	200 個
パッケージ EAN コード	8015747269537
サブパッケージ 長さ	116,00 mm
サブパッケージ 高さ	43,00 mm
サブパッケージ 幅	180,00 mm
サブパッケージ 重量	0,64 kg
サブパッケージ 体積	0,90 dm³
サブパッケージ 詳細	カートントレイ
サブパッケージ 数量	40 個
サブパッケージ EAN バーコード	8015747269544

品番

CQ4F 03/2

カタログ図面

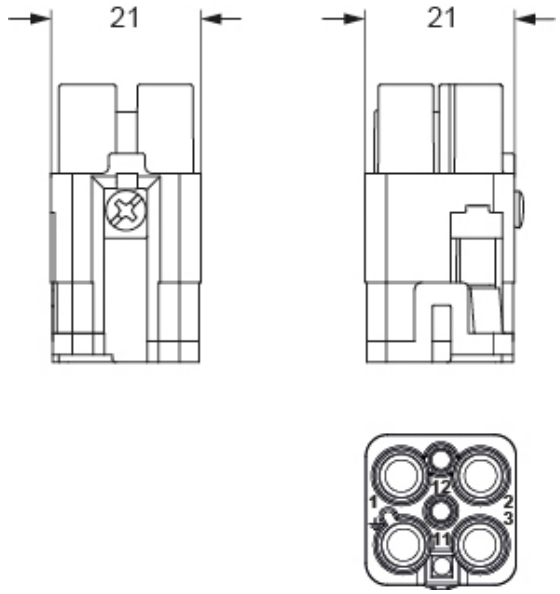

ディレーティング曲線

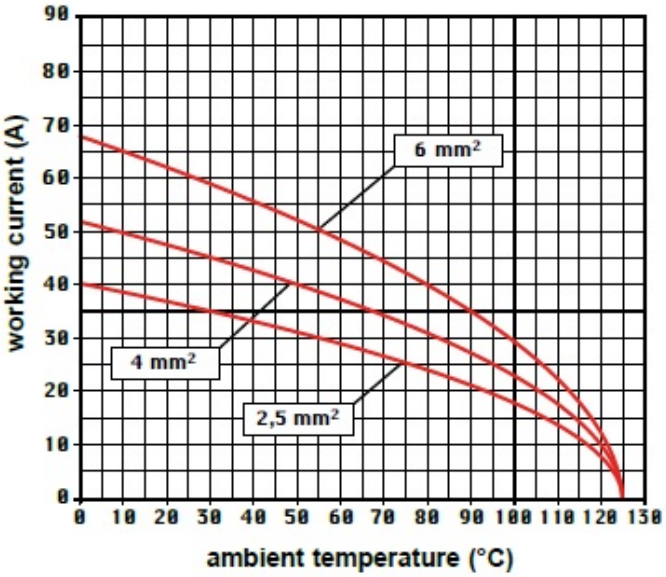

メモ

mmで示されている寸法は拘束力がなく、予告なく変更される場合があります。