品番

COB 06 BC

DIN EN60715 レールマウント又はネジ止め用 コネクタ キャリア ベースプレート , COB パネルサポート シリーズ, 44 x 27 mm ネジ固定中心間距離インサート用

製品説明	
製品タイプ	コネクタキャリアDIN EN60715レール固定およびネジ固定対応
シリーズ	COBパネルサポート
仕様	固定ネジ中心間距離44 x 27 mmのインサート用
技術データ	
IP 保護等級	IP20
技術詳細	
重さ	85,00 g
動作温度範囲（最小・最大）	-40°C...+125°C

材料特性	
カラー	RAL 7032
RoHs適合	適合（適用除外品） 6(c): 鉛含有量が重量比4%以下の銅合金
中国RoHs-EFUP適合	50
REACH SVHS物質	適応除外あり 鉛
SCIP番号	B008b8e4-629e-4e70-ab7d-b3b67464925d
認証 / 規格	
認証	DNV, BV
UL	ECBT2
cUL	ECBT8
ジェネラルオーダリングインフォメーション	
EAN13 コード	8015747036467
ecl@ss 分類	27440206
ETIM 分類	EC002312
パッケージ情報	
パッケージ長さ	275,00 mm
パッケージ高さ	110,00 mm
パッケージ幅	430,00 mm
パッケージ重量	2,15 kg
パッケージ体積	13,01 dm³
パッケージ　詳細	カートンボックス
パッケージ　数量	20 個
パッケージ EAN コード	8015747036474
サブパッケージ 長さ	95,00 mm
サブパッケージ 高さ	40,00 mm
サブパッケージ 幅	253,00 mm
サブパッケージ 重量	0,54 kg
サブパッケージ 体積	0,96 dm³
サブパッケージ 詳細	カートントレイ
サブパッケージ 数量	5 個
サブパッケージ EAN バーコード	8015747036481

品番

COB 06 BC

カタログ図面

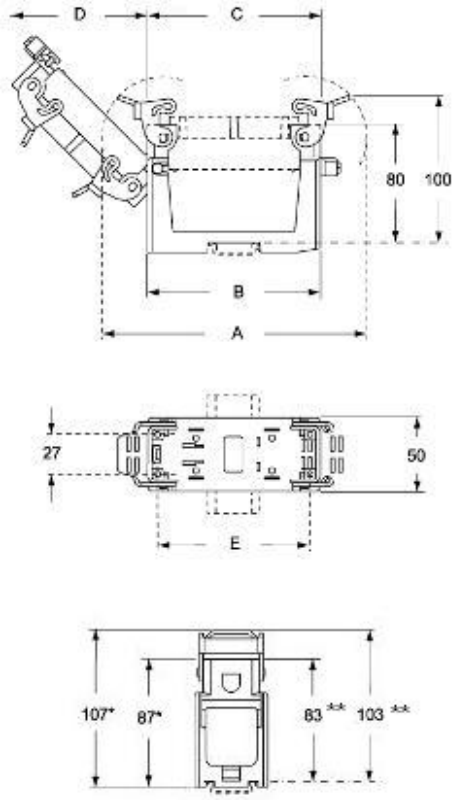

カタログ図面

COB..BC

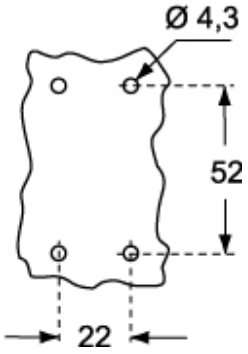

メモ

mmで示されている寸法は拘束力がなく、予告なく変更される場合があります。