品番

CMI 16 LS

バルクヘッドマウントハウジング, 830V シリーズ, 1レバー付, サイズ "104.27", 金属カバー付

製品説明	
製品タイプ	バルクヘッドハウジング
シリーズ	830V
クロージングタイプ	1レバー付
サイズ	サイズ104.27
ケーブルエントリー	ケーブルエントリー無し
仕様	金属カバー付
技術データ	
IP 保護等級	IP65
技術詳細	
重さ	220,50 g
動作温度範囲（最小・最大）	-40°C...+125°C

材料特性	
カラー	RAL 7040
認証 / 規格	
認証	DNV, BV
UL	ECBT2
cUL	ECBT8
ジェネラルオーダリングインフォメーション	
EAN13 コード	8015747030847
パッケージ情報	
パッケージ長さ	475,00 mm
パッケージ高さ	220,00 mm
パッケージ幅	200,00 mm
パッケージ重量	4,96 kg
パッケージ体積	20,90 dm³
パッケージ　詳細	カートンボックス
パッケージ　数量	20 個
パッケージ EAN コード	8015747234207
サブパッケージ 重量	1,24 kg
サブパッケージ 詳細	プラスチック包装
サブパッケージ 数量	5 個
サブパッケージ EAN バーコード	8015747030854

品番

CMI 16 LS

カタログ図面

CMI L

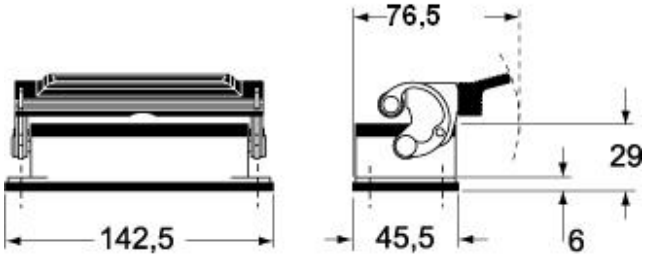

CMI LS

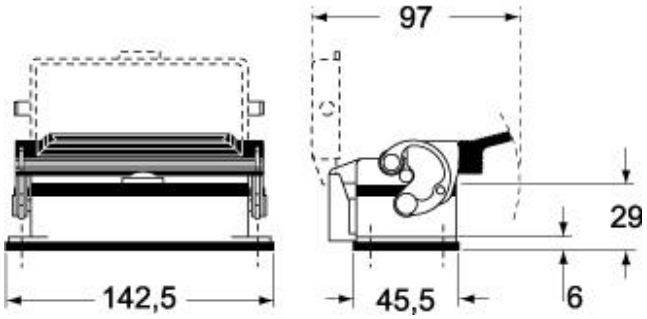

カタログ図面

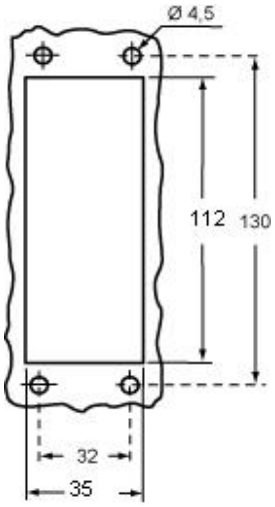

メモ

mmで示されている寸法は拘束力がなく、予告なく変更される場合があります。